INSTRUCCIONES DE MONTAJE SOMIER MERCEDES

DIMENSIONES PARA DOBLE BASTIDOR 420mm FONDO

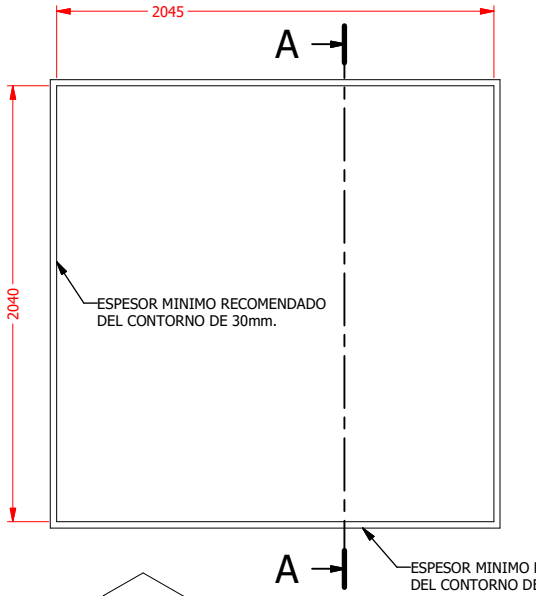

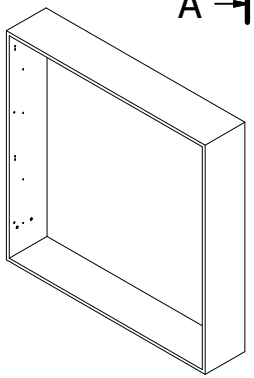

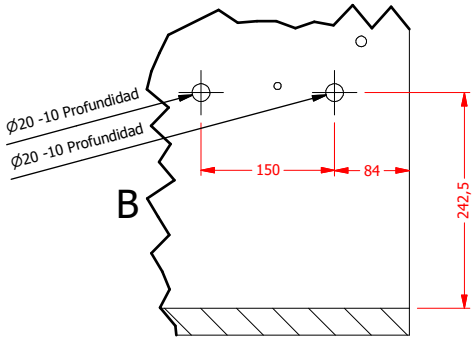

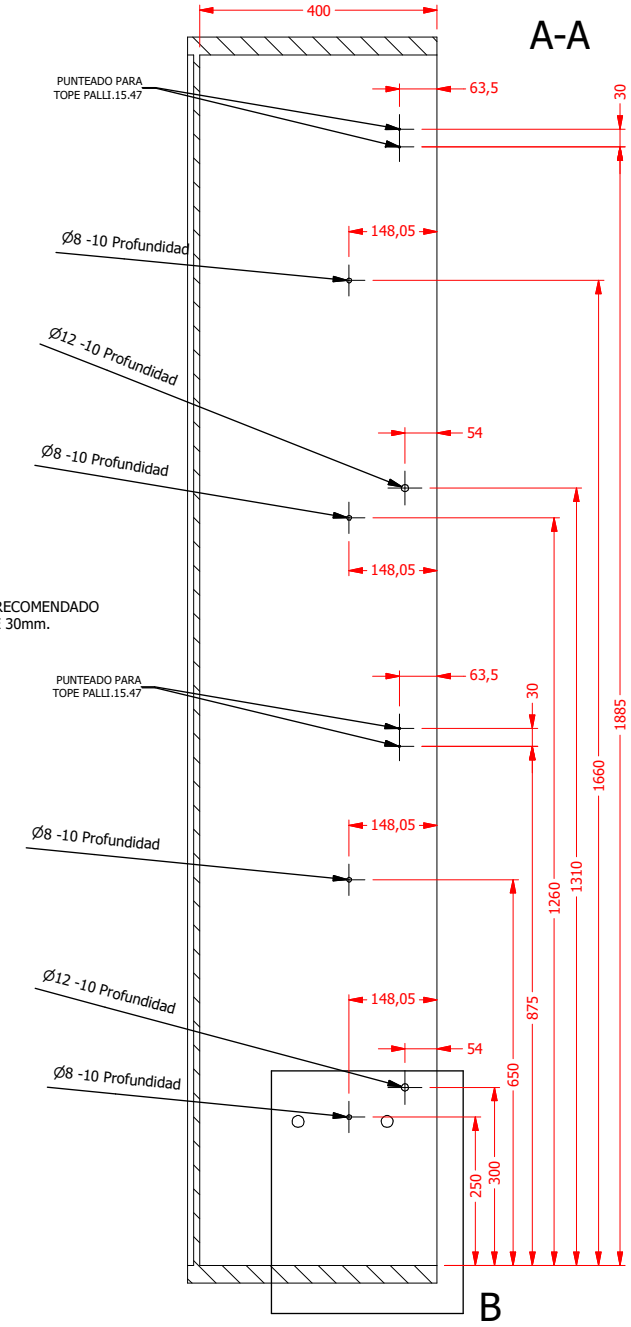

DIMENSIONES PARA DOBLE BASTIDOR 360mm FONDO

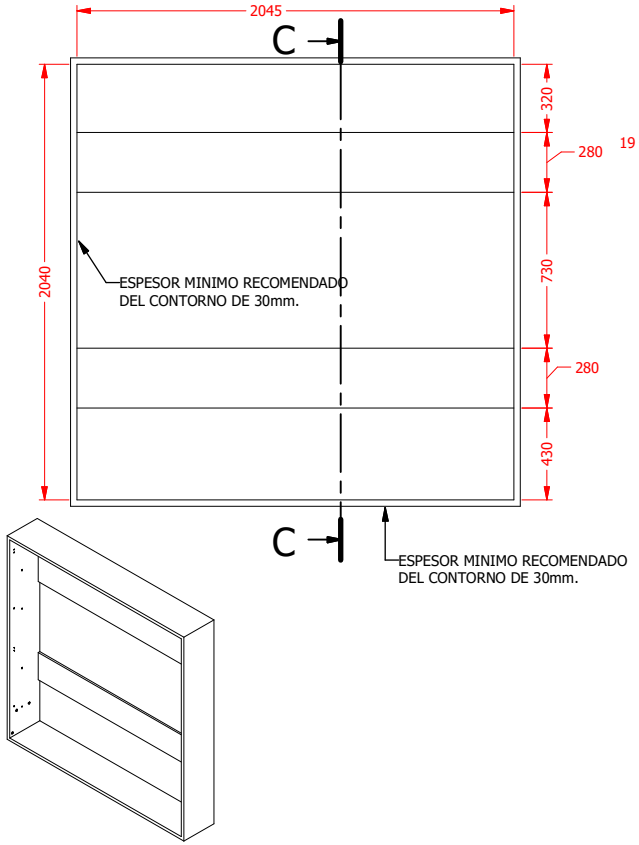

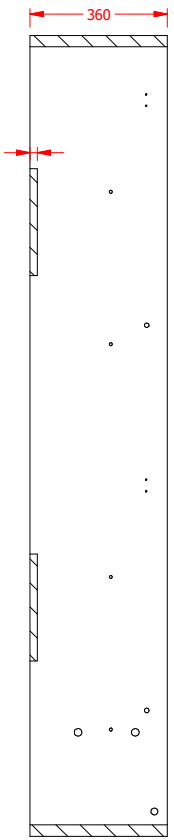

NOTA: UTILIZAR LAS MISMAS DISTANCIAS DE TALADROS DEL MUEBLE DE 420mm DE FONDO

DIMENSIONES PUERTA

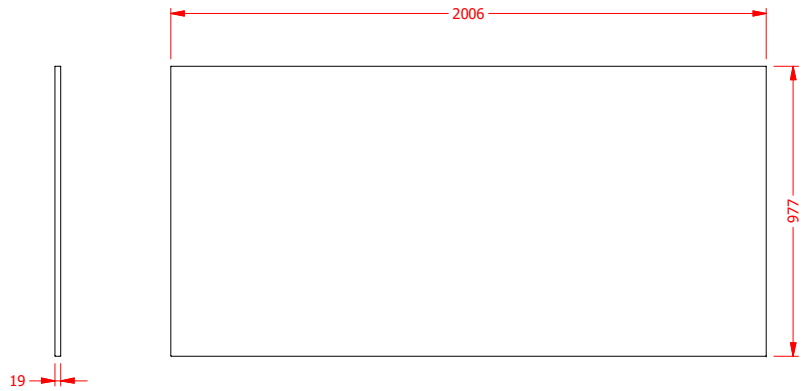

NOTA: *EL PESO TOTAL DE LA PUERTA NO PUEDE SUPERAR LOS 24KG.*

INSTRUCCIONES DE MONTAJE SOMIER MERCEDES

DIMENSIONES PARA BASTIDOR SIMPLE 420mm FONDO

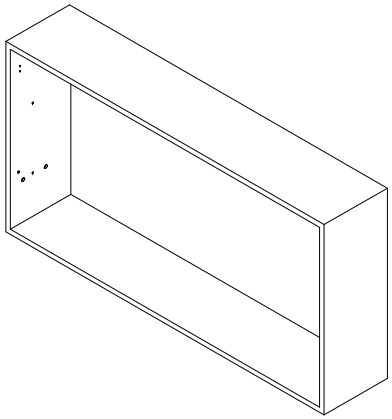

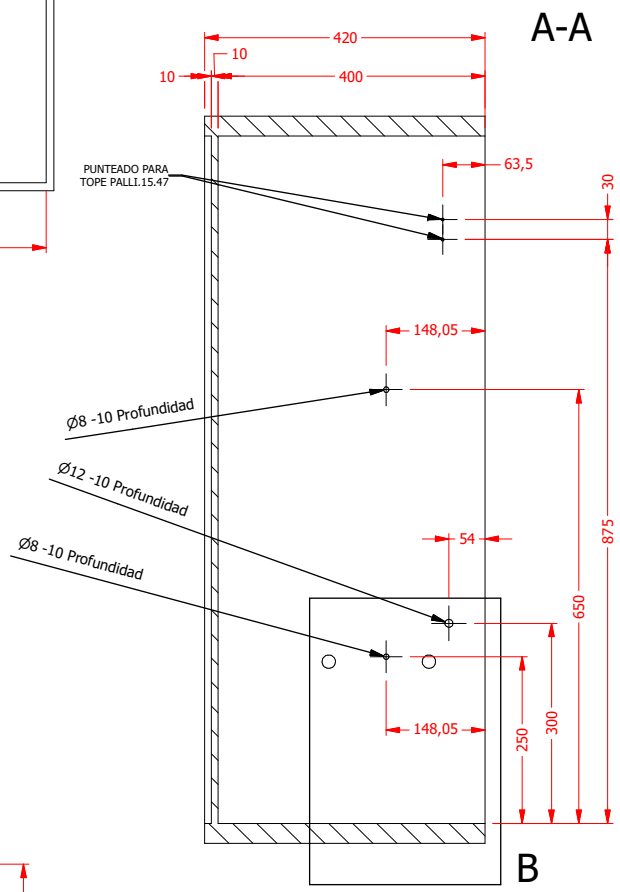

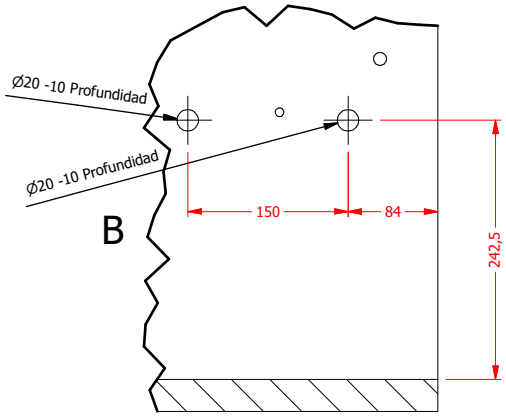

DIMENSIONES PARA BASTIDOR SIMPLE 360mm FONDO

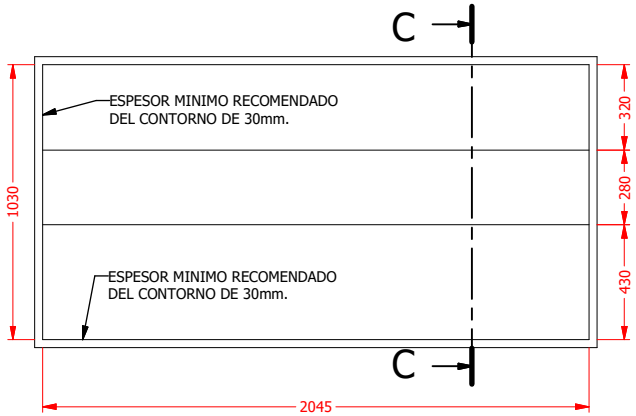

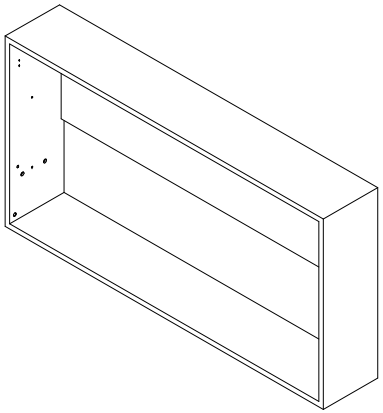

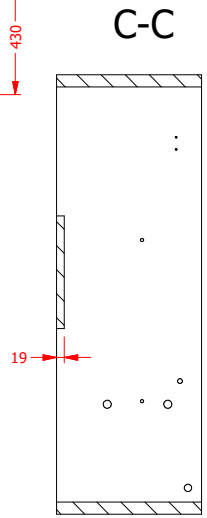

NOTA: UTILIZAR LAS MISMAS DISTANCIAS DE TALADROS DEL MUEBLE DE 420mm DE FONDO

DIMENSIONES PUERTA

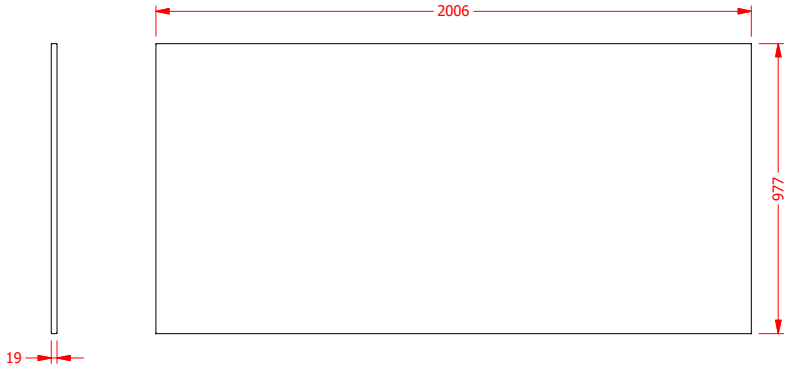

NOTA: *EL PESO TOTAL DE LA PUERTA NO PUEDE SUPERAR LOS 24KG.*

DIMENSIONES Y MONTAJE MESA ESCRITORIO

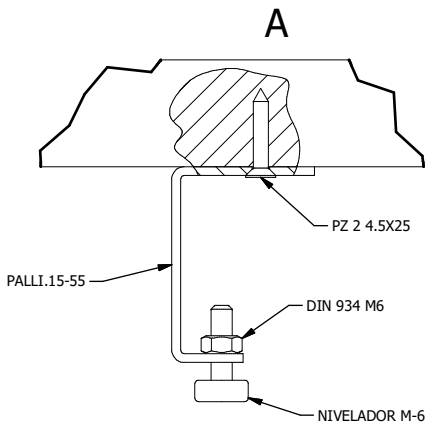

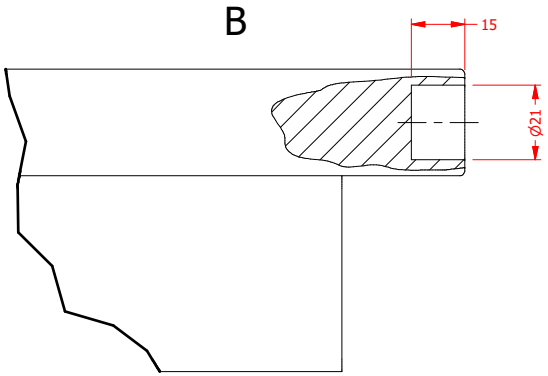

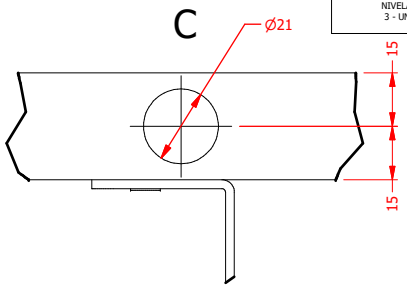

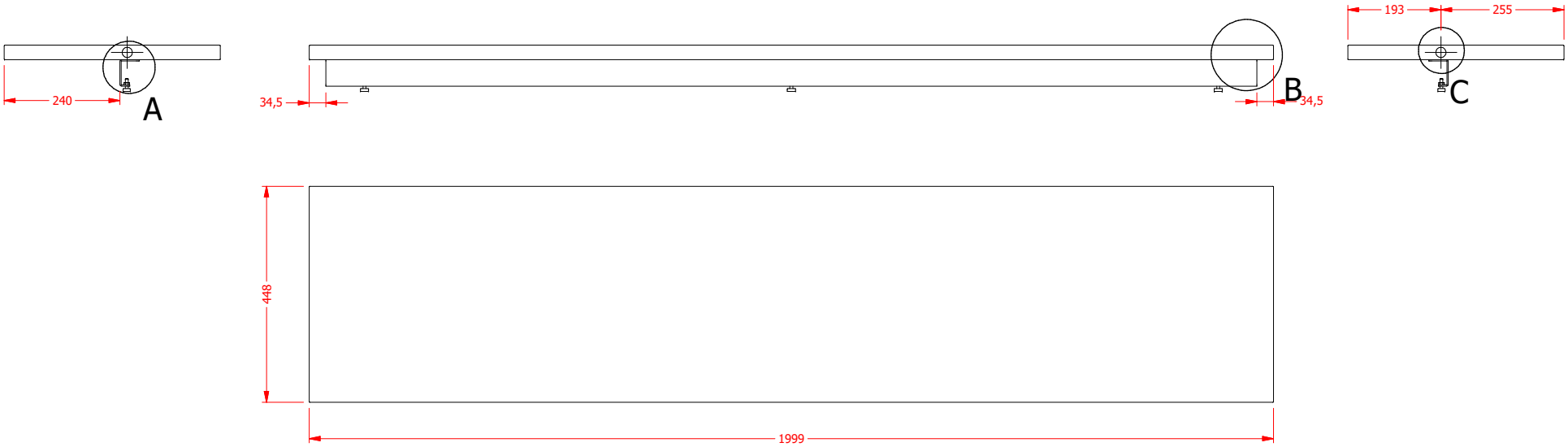

IMPORTATE: *- ES INDISPENSABLE MECANIZAR EL FRESADO DE LOS DETALLES B Y C*
- EL PESO TOTAL DEL ESCRITORIO NO DE DEBE SUPERAR LOS 18KG.
- EL GROSOR DEL ESCRITORIO HA DE SER DE 30mm
- EL ESCRITORIO NO ESTA SUMINISTRADO POR PASCUALIN.

INSTRUCCIONES DE MONTAJE SOMIER MERCEDES

MENGUAL HERRAJES PARA MADERA

- MOD 340002 - HORITZONTAL - 2015 - 90X190

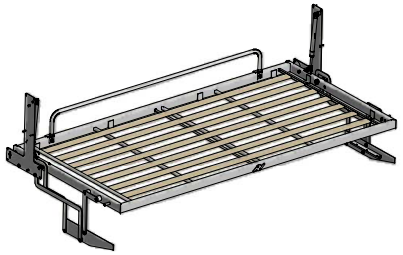

PALLI.15-30 1 - UNIDAD	PALLI.15-52 2 - UNIDADES	PALLI.15-04 2 - UNIDADES	PALLI.15-47 2 - UNIDADES	PALLI.15-29 4 - UNIDADES	PALLI.15-24 2 - UNIDADES	
DIN9021 M6 2 - UNIDADES	PZ 2 4,5X25 24 - UNIDADES	PZ 2 4X20 24 - UNIDADES	DIN912 M6X16 2 - UNIDADES	DIN912 M6X20 2 - UNIDADES	DIN7991 M6X40 4 - UNIDADES	DIN933 M10X70 2 - UNIDADES	DIN125 M10 2 - UNIDADES

1

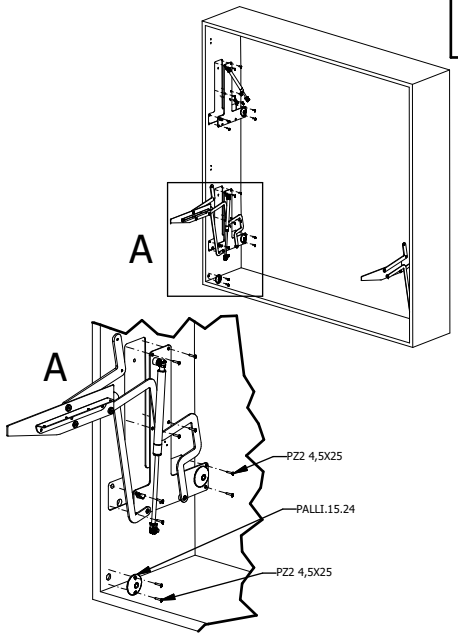

ATORNILLAR LOS SOPORTES LATERALES (CAMA INFERIOR Y SUPERIOR) Y EL POSICIONADOR PALLI.15.24 CON LOS TORNILLOS PZ 2 4,5X25. **LOS TALADROS DEL POSICONADOR EN VERTICAL, DETALLE A.**

2

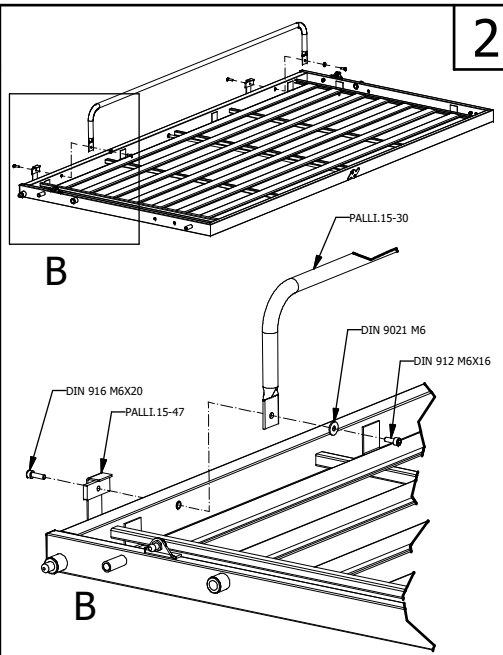

ANTES DE PASAR A MONTAR EL BASTIDOR EN EL MUEBLE, FIJAR LAS PIEZAS PALLI.15-30 Y LA PALLI.15.47, EN EL MISMO.

3

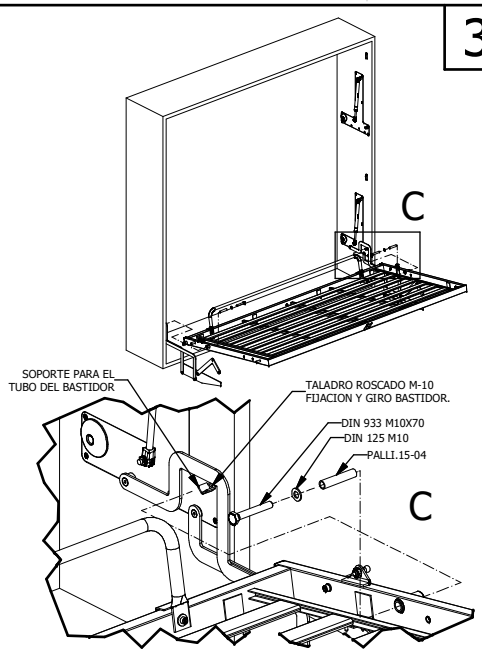

INCLINAR LIGERAMENTE EL BASTIDOR, APOYAR EL TUBO PALLI.15-04 ENCIMA DEL SOPORTE Y LUEGO ATORNILLAR.

4

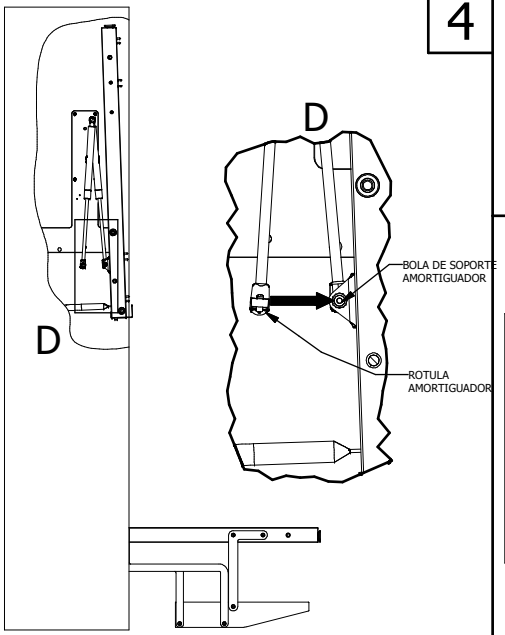

PARA INSERTAR LA CABEZA DEL AMORTIGUADOR EN LA BOLA DE SOPORTE, INCLINAR LIGERAMENTE EL BASTIDOR HASTA QUE COINCIDAN LA CABEZA Y EL SOPORTE Y PRESIONAR HASTA INTRODUCIR LA ROTULA. TAL COMO SE MUESTRA EN LOS DETALLES Y LAS IMAGENES.

5

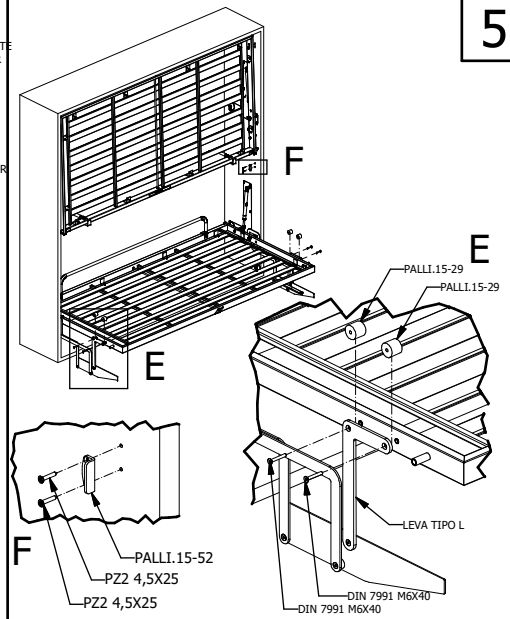

PARA FIJAR EL MECANISMO DEL ESCRITORIO UTILIZAR: LOS SEPARADORES PALLI.15-29 Y FIJAR LA LEVA TIPO L CON LOS TORNILLOS DIN 7991 M6X40 (DETALLE E). FIJAR EL TOPE PALLI.15-52 CON LOS TORNILLOS PZ 2 4X25 (DETALLE F).

6

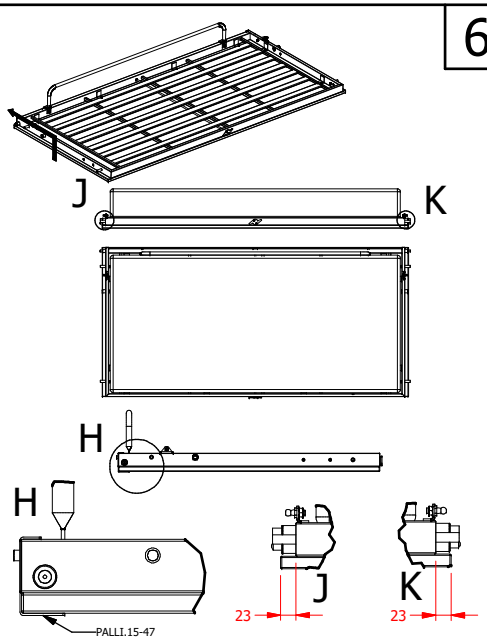

INSERTAR LA PUERTA EN LOS SOPORTES PALLI.15-47 (DETALLE H) Y AJUSTARLA EN LOS COSTADOS (DETALLES J Y K), ATORNILLAR LA PUERTA CON LOS TORNILLOS PZ 2 4X20.

7

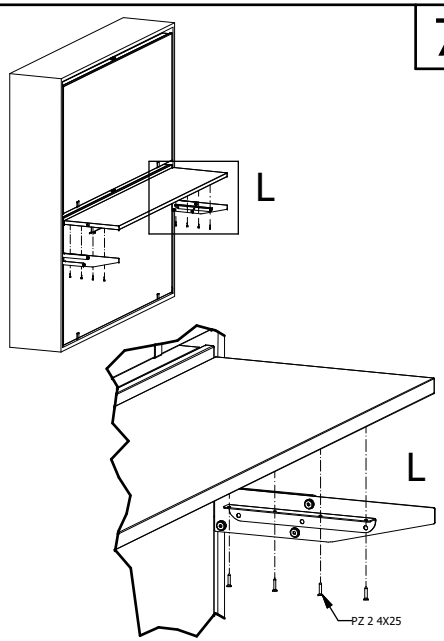

PARA FIJAR EL ESCRITORIO DEJAR 2 mm DE TOLERANCIA ENTRE LA PUERTA Y EL MISMO.

INSTRUCCIONES DE MONTAJE SOMIER MERCEDES

340005 BARANDA PLEGLABLE ANCHO 560mm

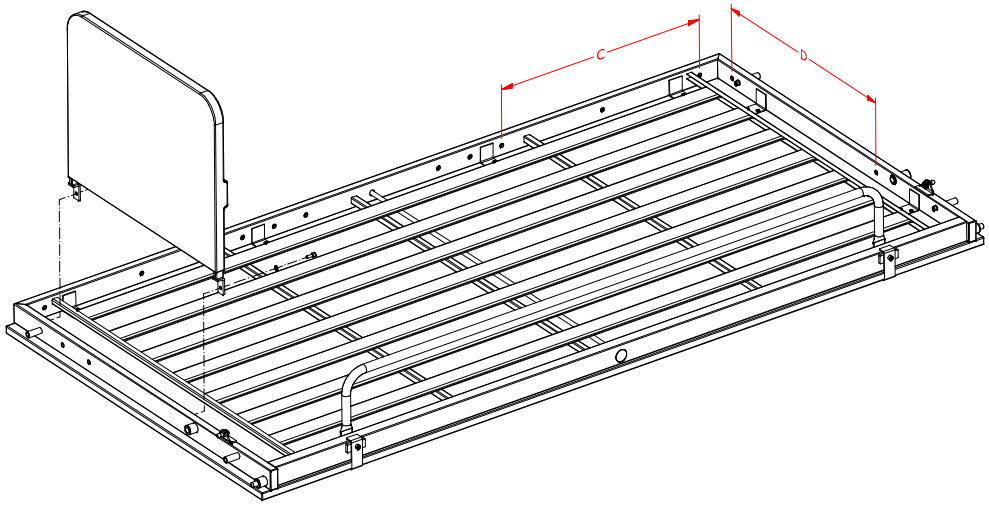

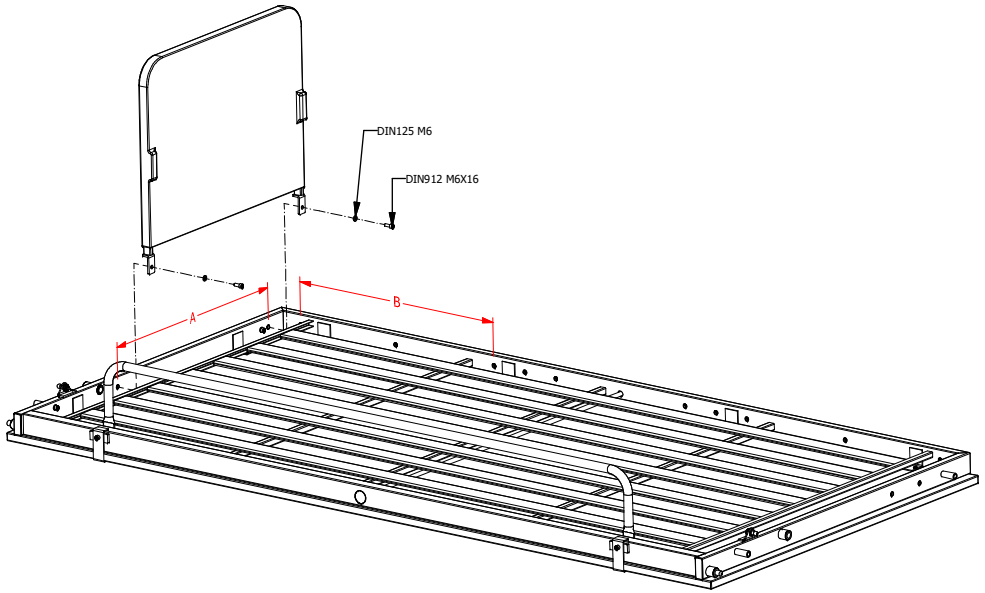

DIN912 M6X16 2 - UNIDADES	DIN125 M6 2 - UNIDADES

CUATRO POSIBIBLES POSICIONES DE MONTAJE:
A - COSTADO IZQUIERDA BASTIDOR
B - FRONTAL IZQUIERDA BASTIDOR
C - FRONTAL DERECHA BASTIDOR
D - COSTADO DERECHA BASTIDOR

340006 BARANDA PLEGABLE ANCHO 1114mm

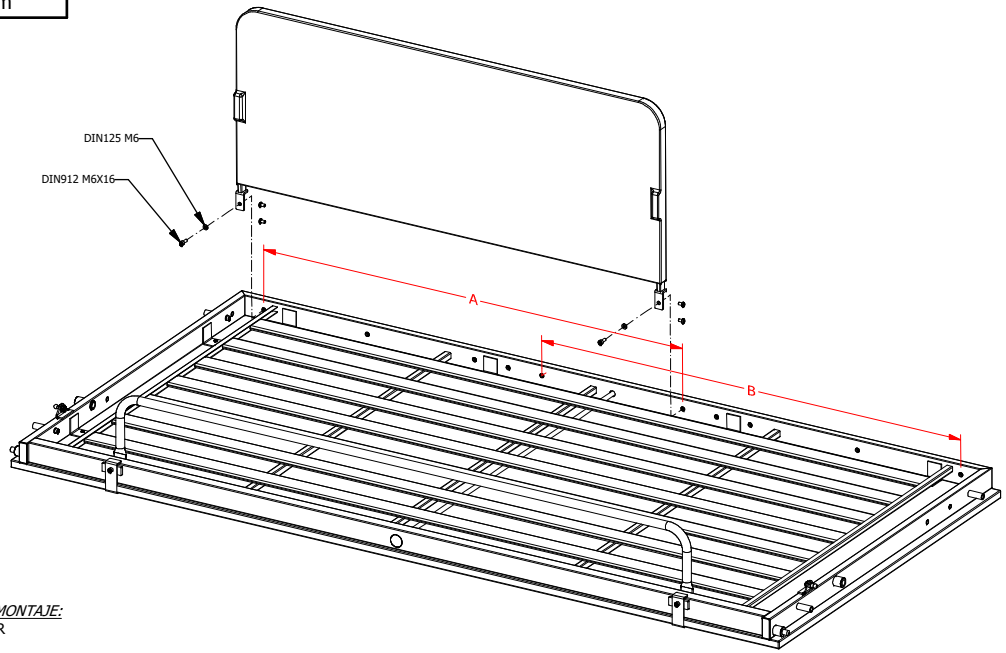

DIN912 M6X16 2 - UNIDADES	DIN125 M6 2 - UNIDADES

DOS POSIBIBLES POSICIONES DE MONTAJE:
A - FRONTAL IZQUIERDA BASTIDOR
B - FRONTAL DERECHA BASTIDOR

COMPROMISO

MEJORA CONTINUA

INNOVACIÓN

Si dispone de alguna idea para mejorar
la explicación del montaje del producto,
no dude en hacérnoslo saber.

Su ayuda nos permite mejorar día a día.

comercial@mengual.com

Pasión
POR LO QUE HACEMOS

MENGUAL®
HERRAJES PARA MADERA

Orientados 100% al cliente