CAMA ARMARIO VERTICAL

MENGUAL® HERRAJES PARA MADERA

1. NIVELAMOS EL MODULO, PARA SU PERFECTO FUNCIONAMIENTO.

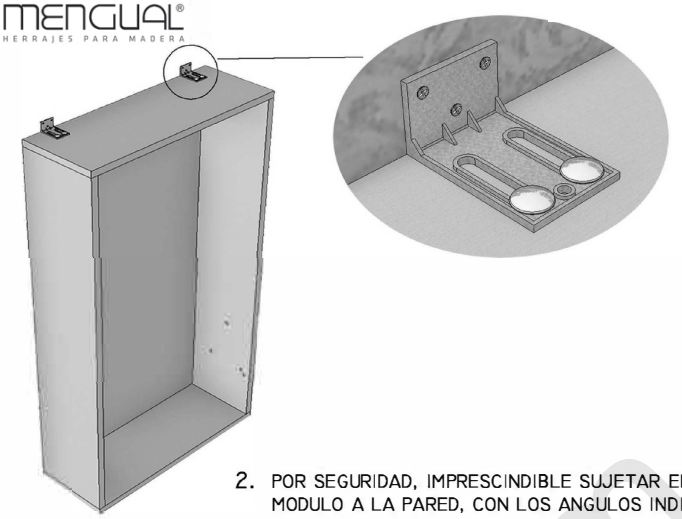

2. POR SEGURIDAD, IMPRESCINDIBLE SUJETAR EL MODULO A LA PARED, CON LOS ANGULOS INDICADOS.

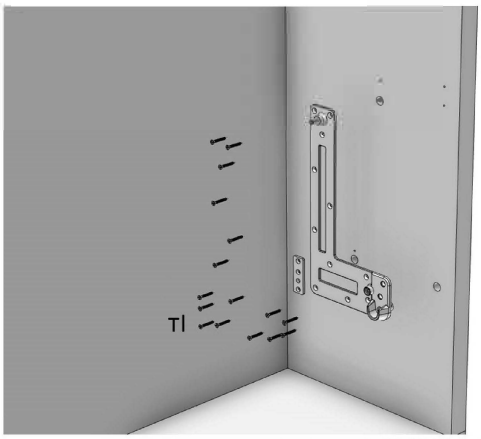

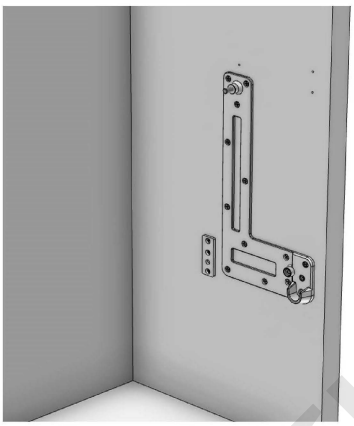

3. COLOCAMOS LA PLACA DE ANCLAJE Y DEL TOPE (DCHA - IZDA) EN LOS COSTADOS. OJOOOO EL CASQUILLO DE NYLON SE PONDRA EN EL PASO Nº12

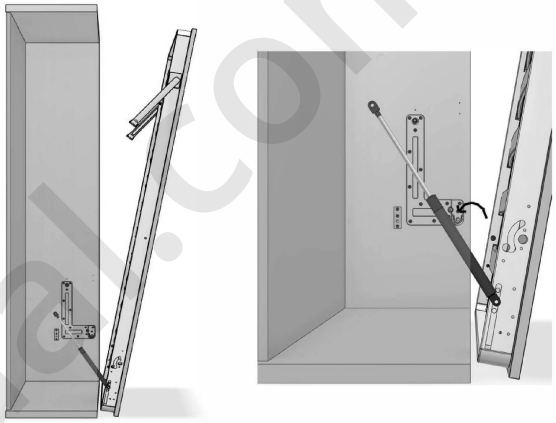

4. POSICIONAR EL BASTIDOR COMO VEMOS EN LA IMAGEN. Y LO COLOCAMOS EN LOS SOPORTTES DE LAS PLACAS LATERALES.

EL BASTIDOR QUEDA APOYADO EN LAS PLACAS LATERALES

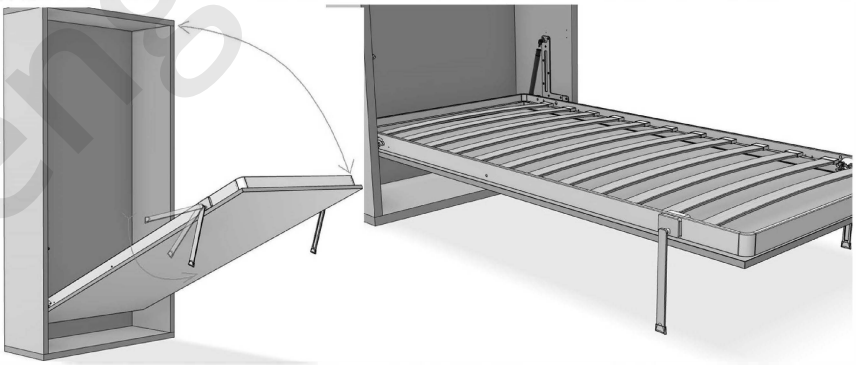

5. BAJAMOS EL BASTIDOR HASTA LA POSICION HORIZONTAL AL SUELO, APOYADO EN LAS PATAS.

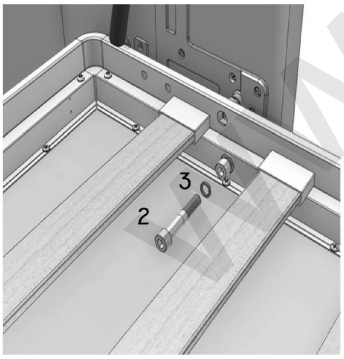

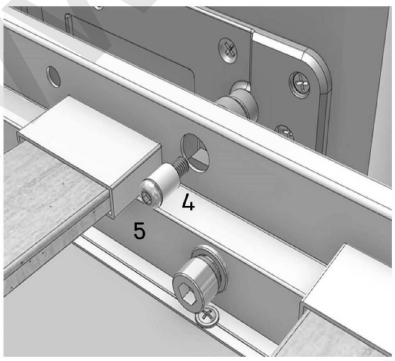

6. LO FIJAMOS AL COSTADO CON LOS TORNILLOS Y ARANDELAS

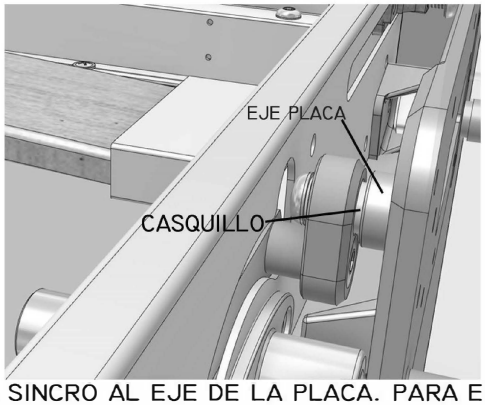

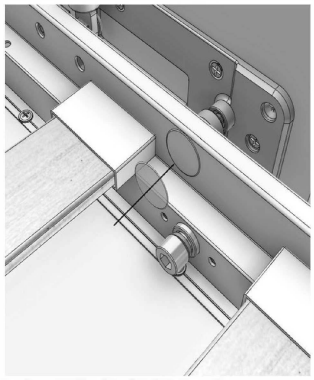

7. UNIMOS EL SISTEMA SINCRO AL EJE DE LA PLACA. PARA ELLO UTILIZAMOS EL TORNILLO+CASQUILLO DE M-6 Y LO FIJAMOS AL EJE DE LA PLACA. DESPUES TAPAMOS EL AGUJERO CON EL TAPON EMBELLECEDOR.

1	2	3	4 5
TIRAFONDO 4X20	TOR M10x80	ARANDELA BLOQUEO M10	CASQUILLO +TORN.7380 M-6X20

www.mengual.com

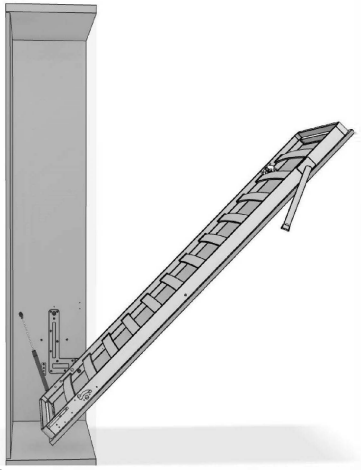

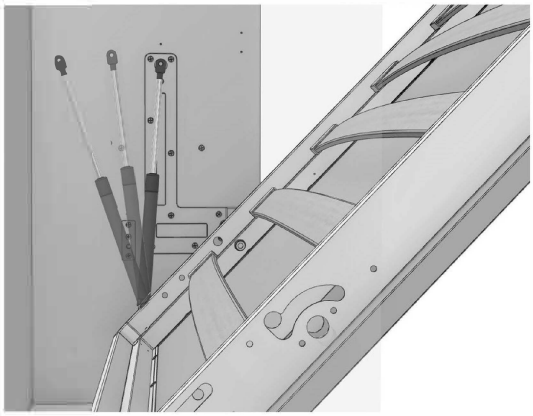

8 GIRAMOS EL BASTIDOR HASTA PODER COLOCAR EL PISTON EN EL PERNO DE LA PLACA

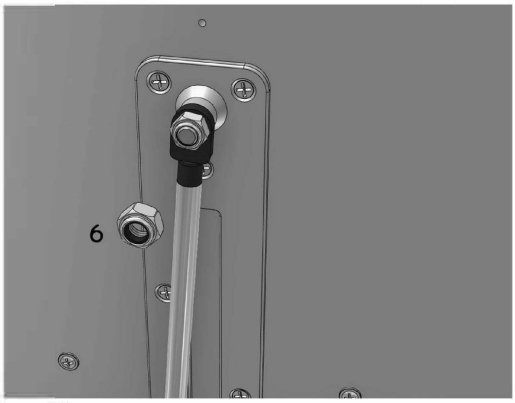

9 FIJAMOS CON LA TUERCA DE SEGURIDAD SIN PRESIONAR EL EJE. DEJAR LA TUERCA APROX. A 1 MM DEL PISTON.

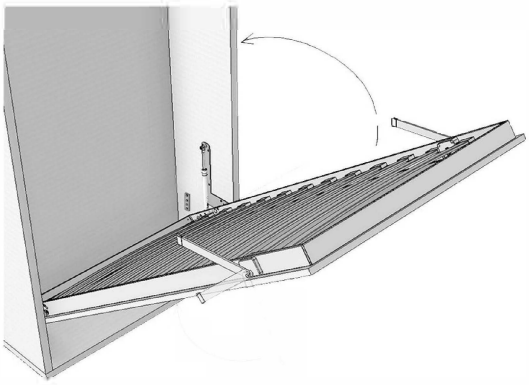

NOTA.
PONER EL TIRADOR ANTES DE ESTE PASO, PARA NO TENER PROBLEMAS EN LA APERTURA.

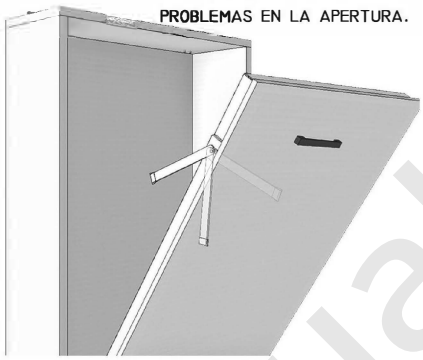

¡¡ CLIK !!

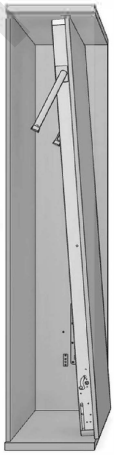

10. SUBIMOS EL BASTIDOR HASTA EL TOPE INTERIOR DEL MODULO. ESCUCHAREMOS UN "CLIK" QUE INDICA QUE EL SISTEMA DE POSICIONAMIENTO AUTOMATICO DEL PISTON, SE HA CONECTADO.
BAJAR EL BASTIDOR Y COMPROBAR QUE AMBOS PISTONES SE HAN POSICIONADO CORRECTAMENTE.

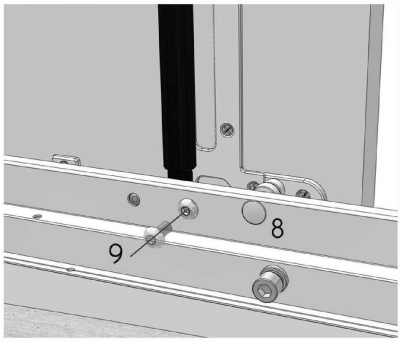

11. IMPORTANTE PONER EL TORNILLO DE SEGURIDAD (9) PARA UN PERFECTO FUNCIONAMIENTO.

12. COLOCAMOS EL TOPE NYLON DE LA CAMA Y LO ATORNILLAMOS.

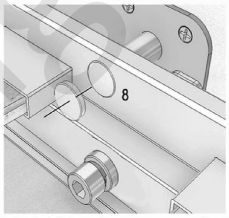

PONEMOS EL EMBELLECEDOR PARA TAPAR EL TALADRO

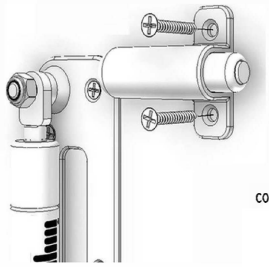

COLOCAMOS EL TOPE ESTANDAR

13. COLOCAMOS LOS TOPES.
EN CASO DE TOPES AMORTIGUADOR, VER PLANO DE POSICIONAMIENTO. (CAMA NOVA VERTICAL)

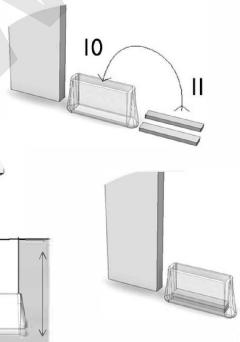

14. NIVELAMOS LA CAMA, Y EN CASO NECESARIO, CON LAS PLAQUITAS DE LA TACONERA, PODEMOS REGULAR EL DESNIVEL.

15. COLOCAR TOPE COLCHON

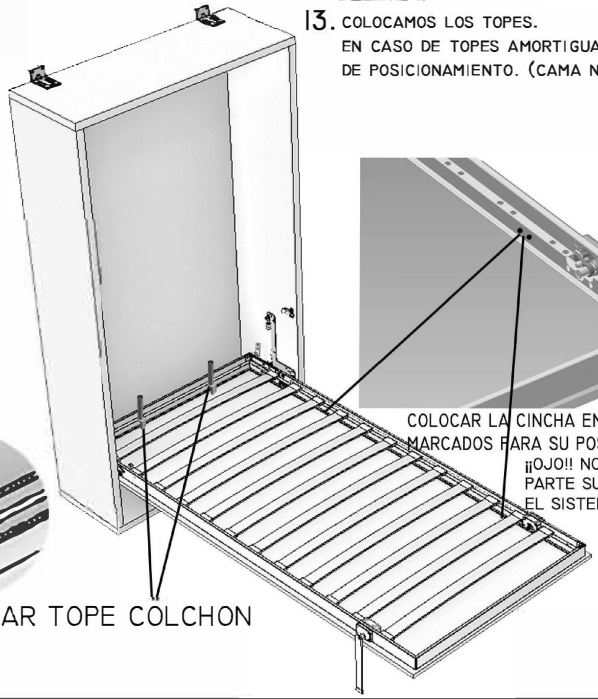

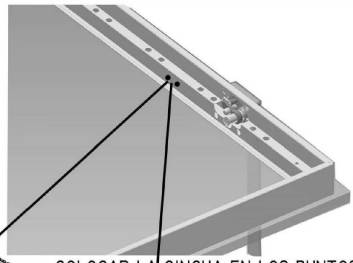

COLOCAR LA CINCHA EN LOS PUNTOS MARCADOS PARA SU POSICIONAMIENTO.
¡¡OJO!! NO ATORNILLAR EN LA PARTE SUPERIOR, SE BLOQUEA EL SISTEMA SINCRO.

6	7	8	9	10	11
TUERCA SEGURIDAD M-8		TAPA EMBELLECEDOR	TOR.7380-M8X12	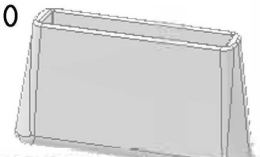 TACONERA NOVA S	PLAQUITA REGL.

www.manualdemontaje.com

REGULACION PATA NOVA SINCRO

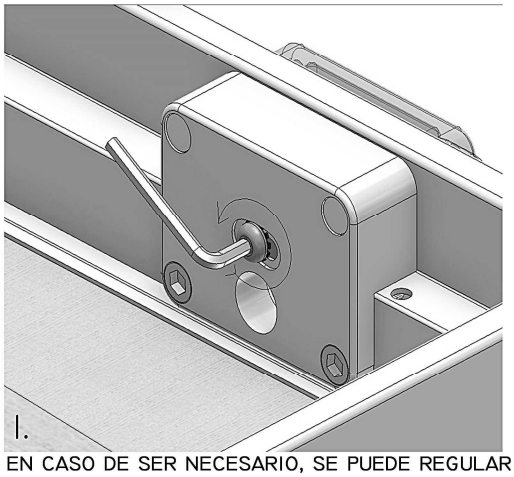

EN CASO DE SER NECESARIO, SE PUEDE REGULAR LA SALIDA DE LA PATA. POR EJEMPLO, LA PATA TOCA EL TABLERO. PARA REGULAR LA PATA AFLOJAMOS EL TORNILLO UN PAR DE VUELTAS.

¡¡¡MUY IMPORTANTE NO AFLOJAR EL TORNILLO DEMASIADO (SOLO UN PAR DE VUELTAS), SI SACAMOS EL TORNILLO, LA PATA QUEDARIA BLOQUEADA.!!!

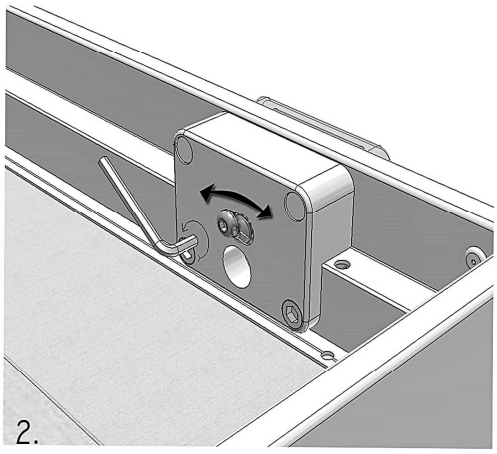

UNA VEZ SE HAYA AFLOJADO UN POCO EL TORNILLO, HABRA QUE DESPEGAR LA ARANDELA DENTADA (PUEDE QUE ESTE ENGANCHADA POR LA PINTURA). MOVER EL TORNILLO HACIA IZQUIERDA O DERECHA PARA REGULAR LA SALIDA DE LA PATA.

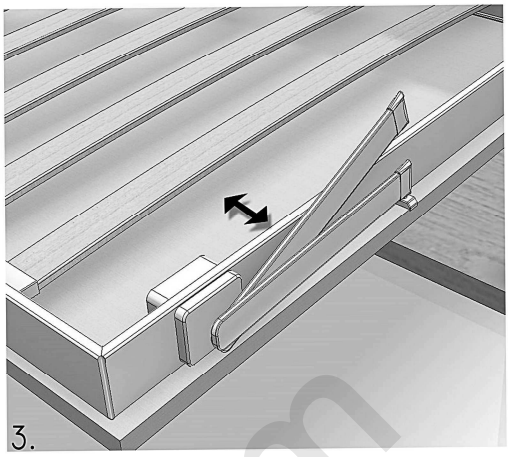

VOLVEMOS A APRETAR EL TORNILLO Y COMPROBAMOS QUE LA PATA SE HA REGULADO. EN EL CASO DE QUE LA PATA NECESITE MAS REGULACION, VOLVEMOS A HACER LA MISMA OPERECION.

LANO RF.1

www.mengual.com

MENGUAL®
HERRAJES PARA MADERA