WIND

SALICE

SPA

Wind se distingue por su compactibilidad, elegancia y discreción.

Caracterizado por sus altísimas prestaciones técnicas y por un movimiento suave y ligero, Wind tiene dimensiones reducidas y un diseño limpio y refinado, que le permiten ocupar un espacio marginal en el interior del mueble, teniendo un impacto mínimo y agradable.

Sistema poliédrico y adaptable a numerosos ambientes, Wind tiene diferentes campos de aplicación, tales como cocina, zona de día, muebles de oficina, baño y dormitorios.

El sistema está disponible en la versión con cierre amortiguado o con sistema Push para la abertura de puertas sin tiradores. Dispone de numerosos y elegantes acabados.

IDENTIFICACIÓN DEL MUELLE	CÓDIGO FUERZA MUELLES
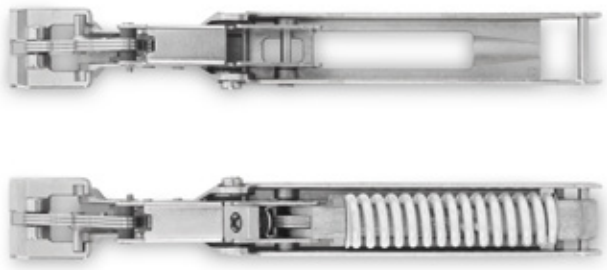	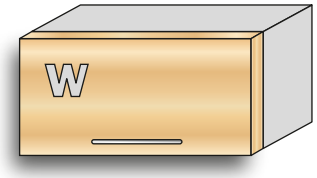
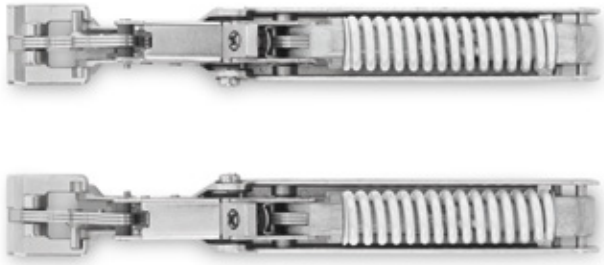	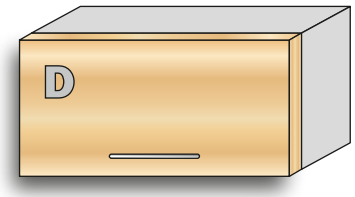
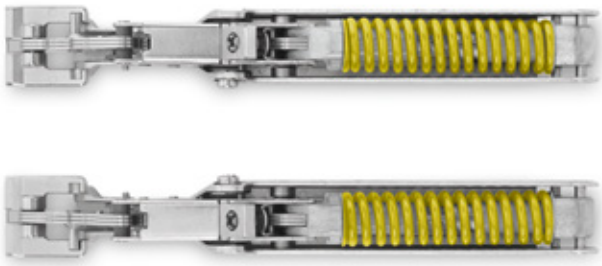	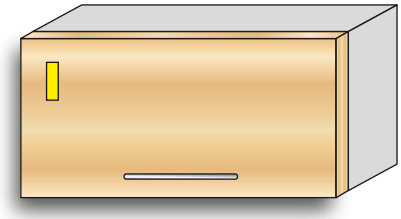
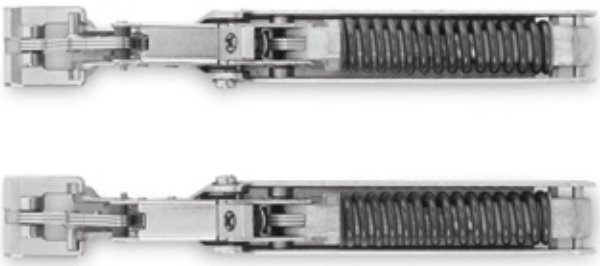	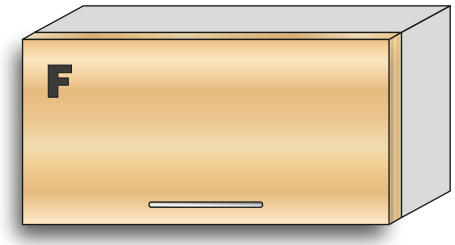
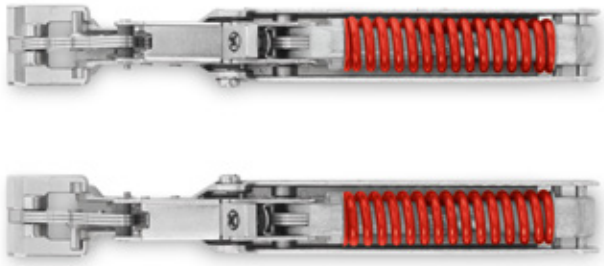	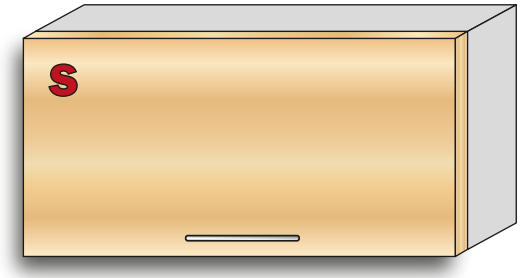

Acabados tapa de cobertura

SRXA78A1SNXXI

Blanco
Plaquita niquelada

SRXA78AISNXXI

Inox
Plaquita niquelada

SRXA78AMSNXXI

Gris
Plaquita niquelada

SRXA78ACSNXXI

Champán
Plaquita niquelada

SRXA78A0SNXXI

Metal black satinado
Plaquita Titanio

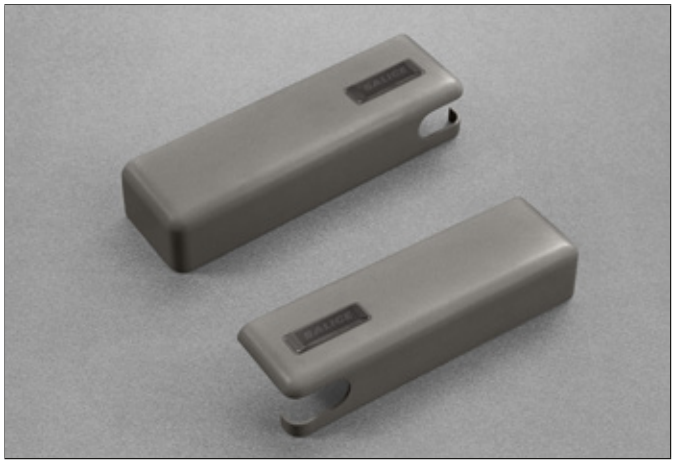

SRXA78ANSNXXI

Metal black brillante
Plaquita Titanio

Taladros

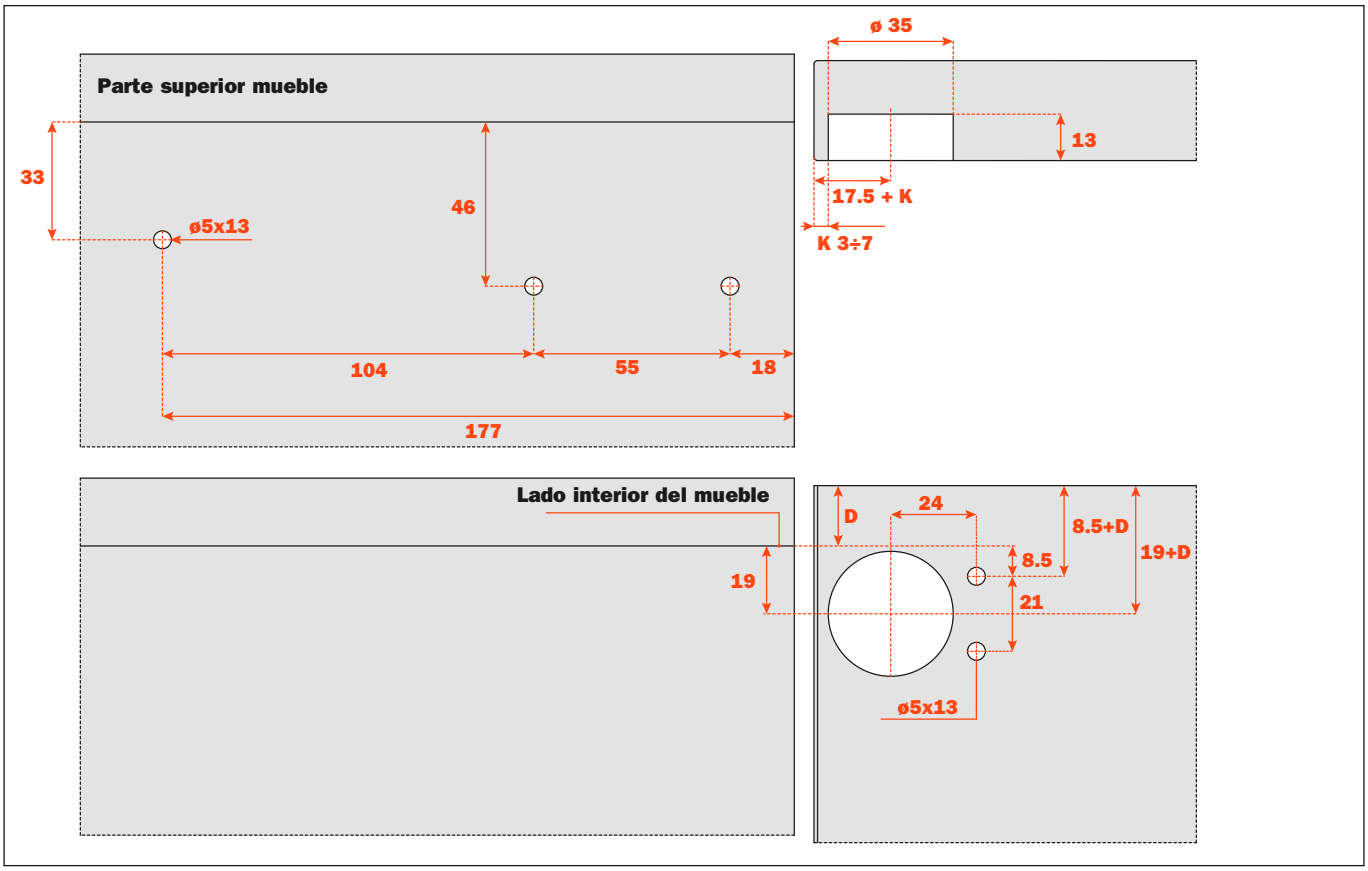

Espacio necesario para la abertura de la puerta

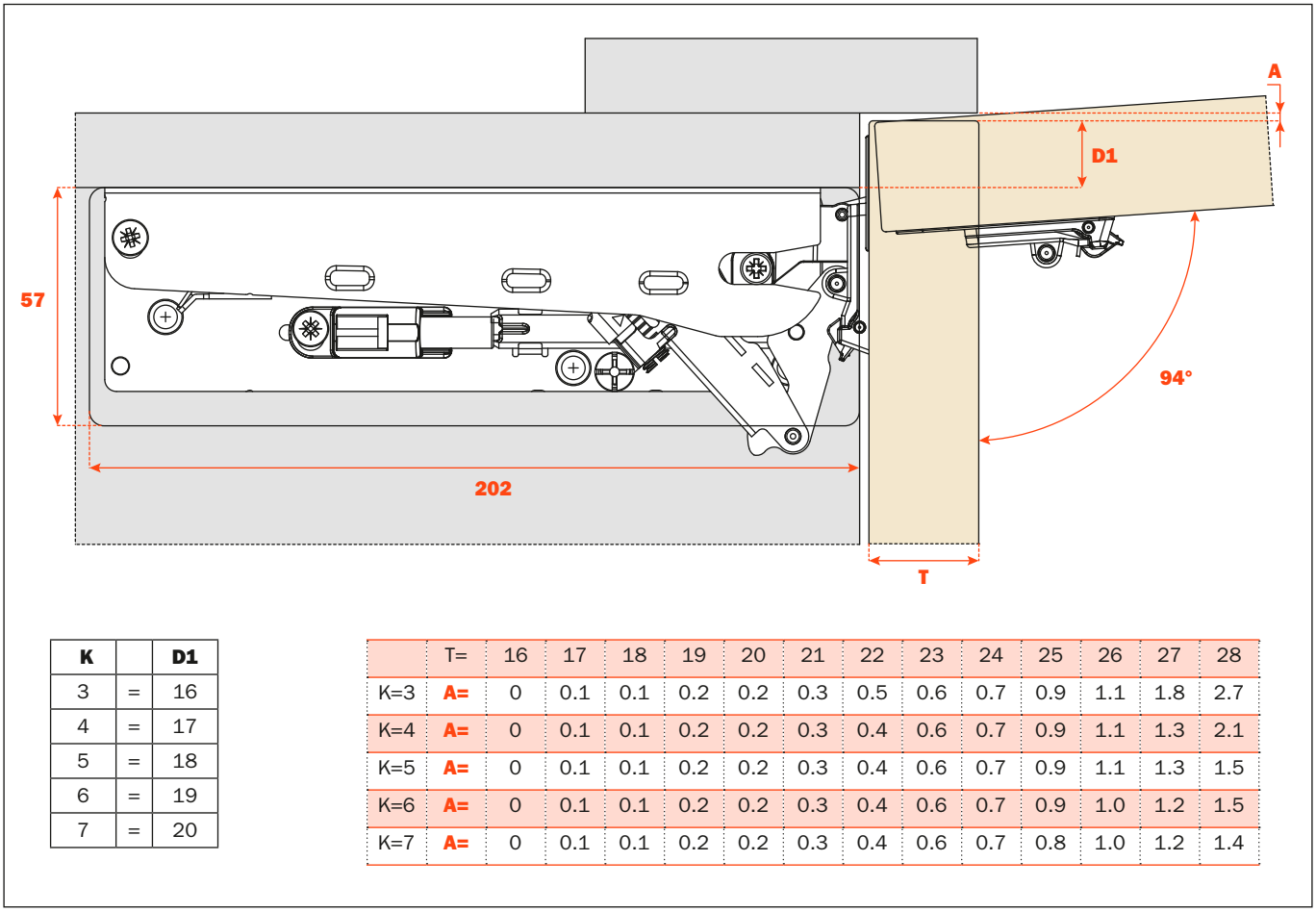

K		D1
3	=	16
4	=	17
5	=	18
6	=	19
7	=	20

	T=	16	17	18	19	20	21	22	23	24	25	26	27	28
K=3	A=	0	0.1	0.1	0.2	0.2	0.3	0.5	0.6	0.7	0.9	1.1	1.8	2.7
K=4	A=	0	0.1	0.1	0.2	0.2	0.3	0.4	0.6	0.7	0.9	1.1	1.3	2.1
K=5	A=	0	0.1	0.1	0.2	0.2	0.3	0.4	0.6	0.7	0.9	1.1	1.3	1.5
K=6	A=	0	0.1	0.1	0.2	0.2	0.3	0.4	0.6	0.7	0.9	1.0	1.2	1.5
K=7	A=	0	0.1	0.1	0.2	0.2	0.3	0.4	0.6	0.7	0.8	1.0	1.2	1.4

Fijar las placas a los laterales del mueble

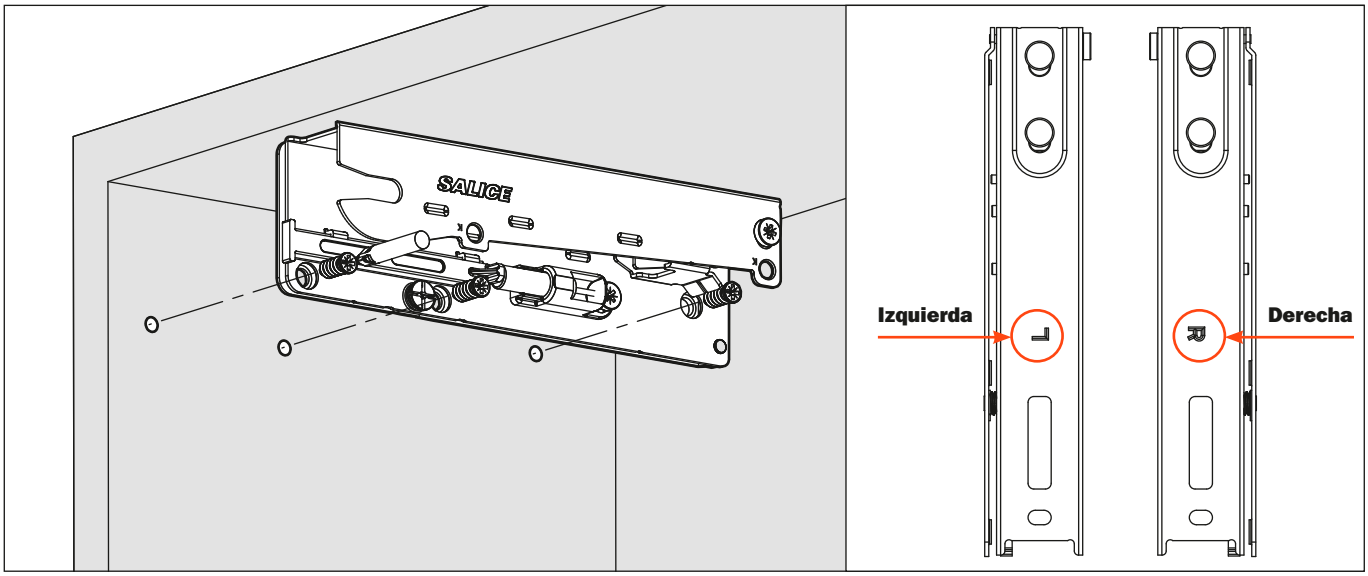

Fijar las cazoletas a la puerta

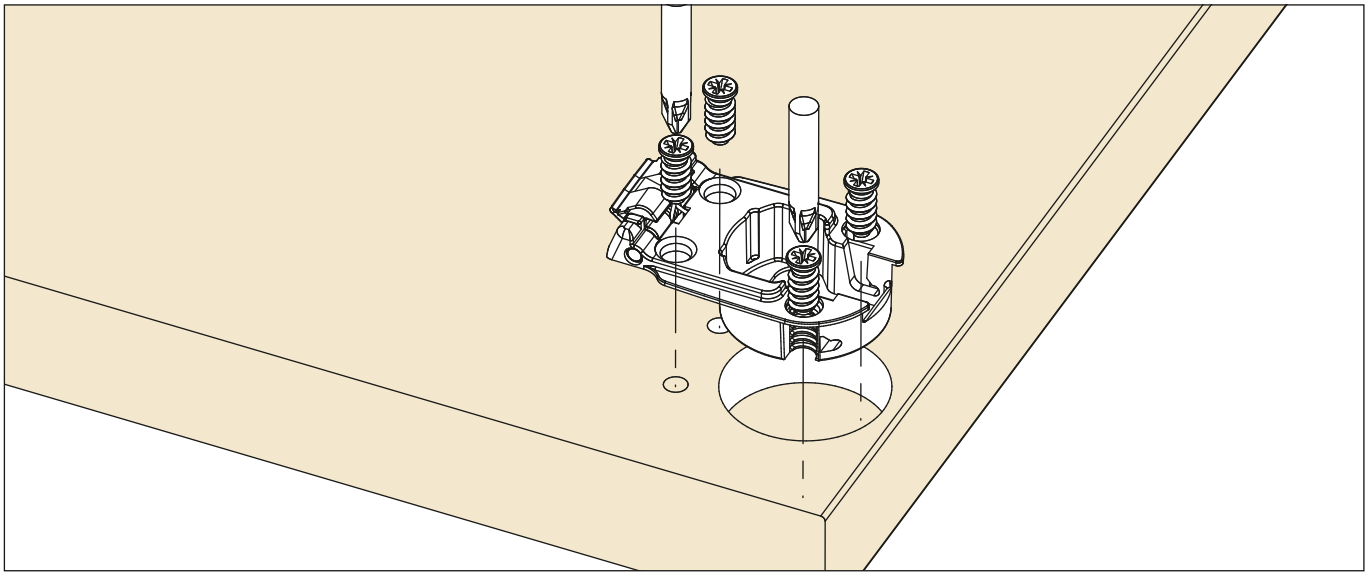

Enganchar el sistema a las cazoletas

Insertar el sistema en los alojamientos apropiados de enganche con una ligera presión. No requiere el uso de utensilios.

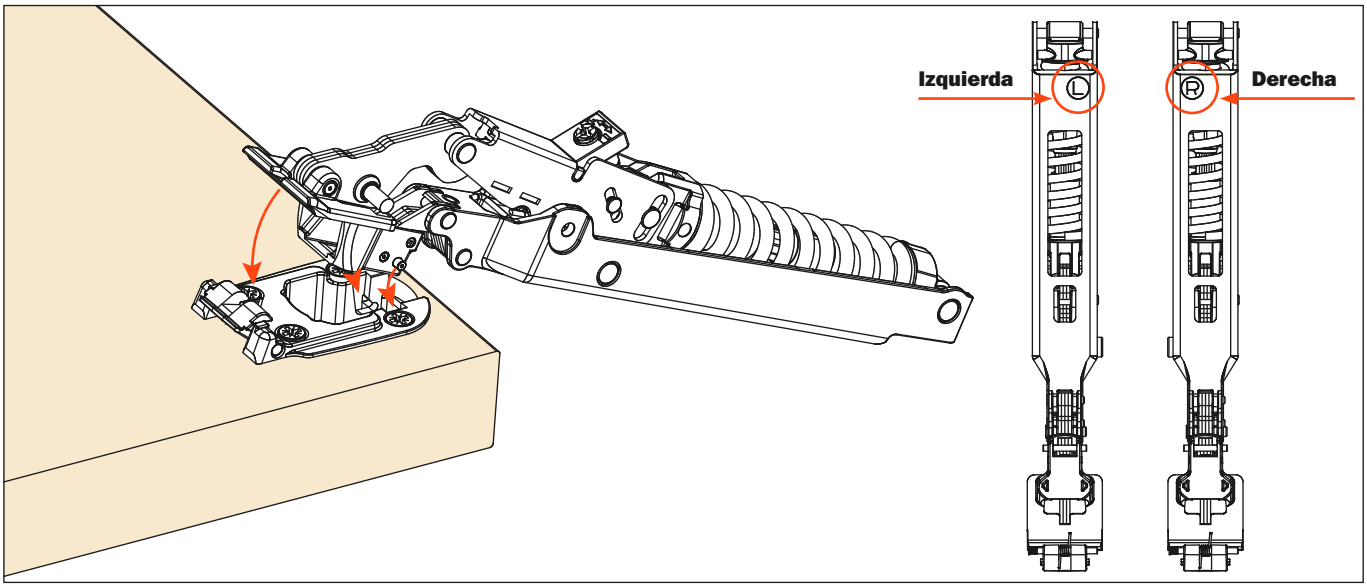

Inserción del sistema en las placas

Insertar el sistema hasta el enganche posterior. No requiere el uso de utensilios.

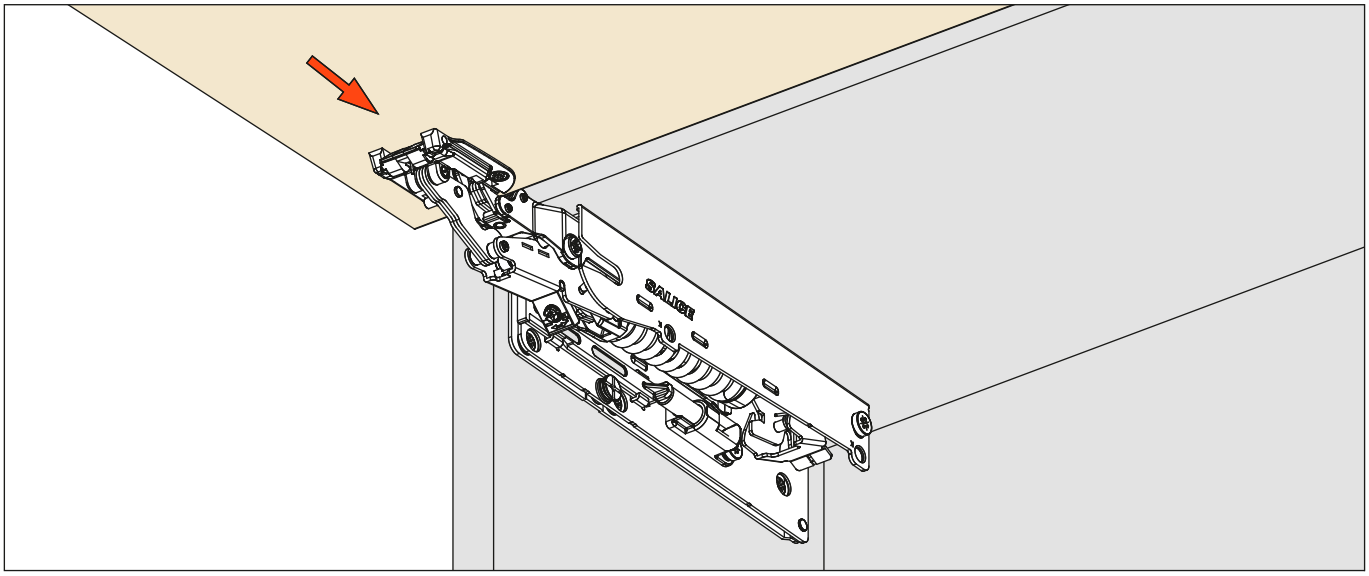

Aplicación de la tapa de cobertura

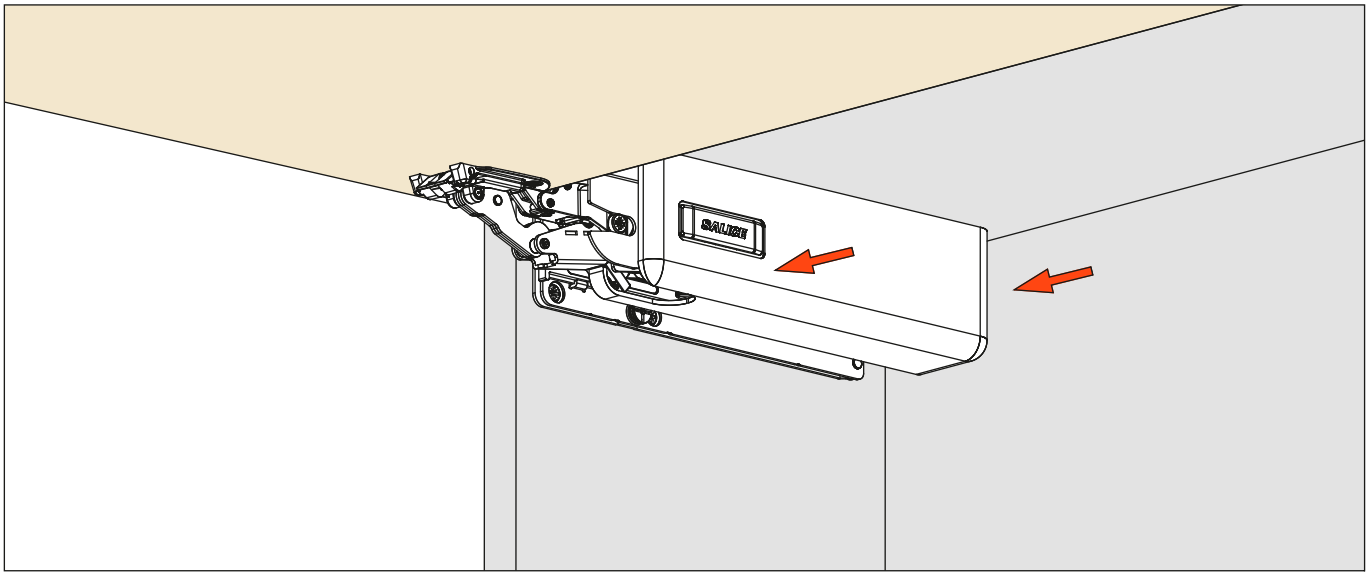

ATENCIÓN ! Abrazaderas de seguridad.
Quitar las abrazaderas solamente cuando se haya terminado el montaje.
Utilizar las instrucciones y el código QR adjuntos a los sistemas.

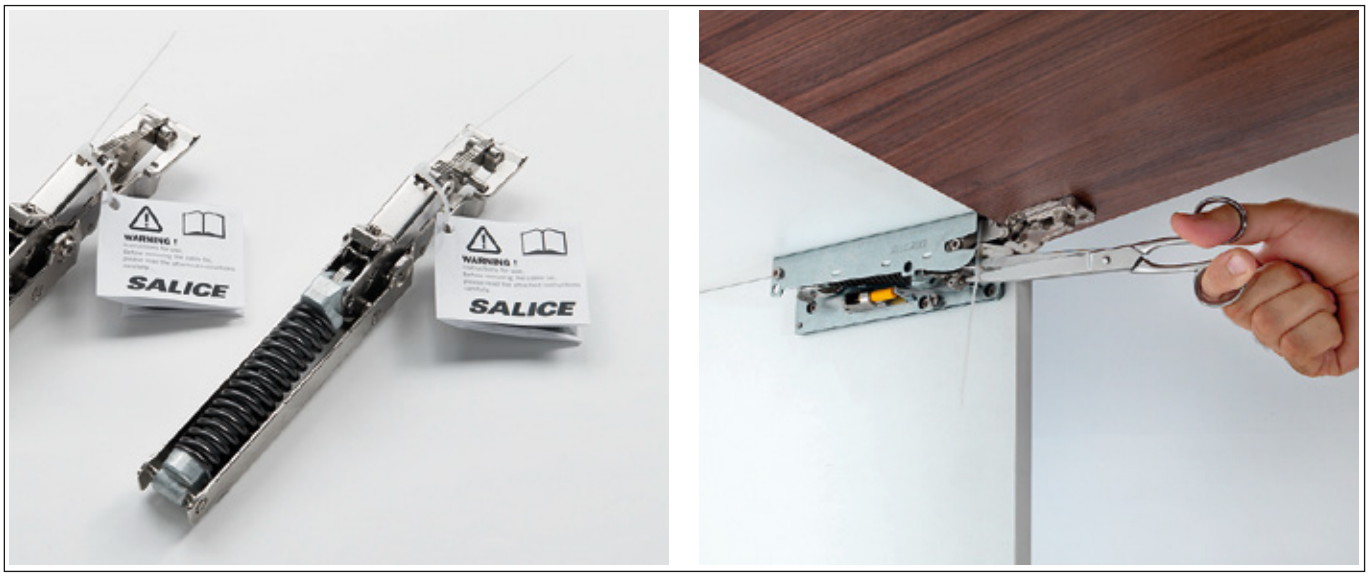

Quitar la tapa de cobertura

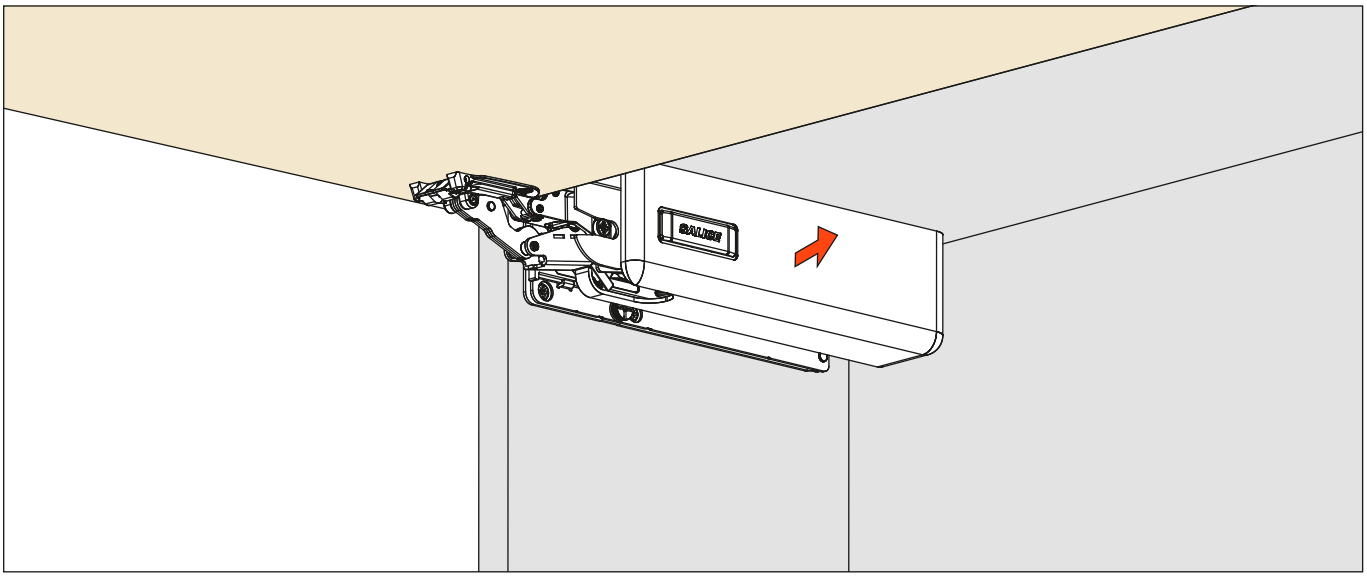

Desmontaje del sistema

Apretar la palanca posterior y soltar el sistema. No requiere el uso de utensilios.

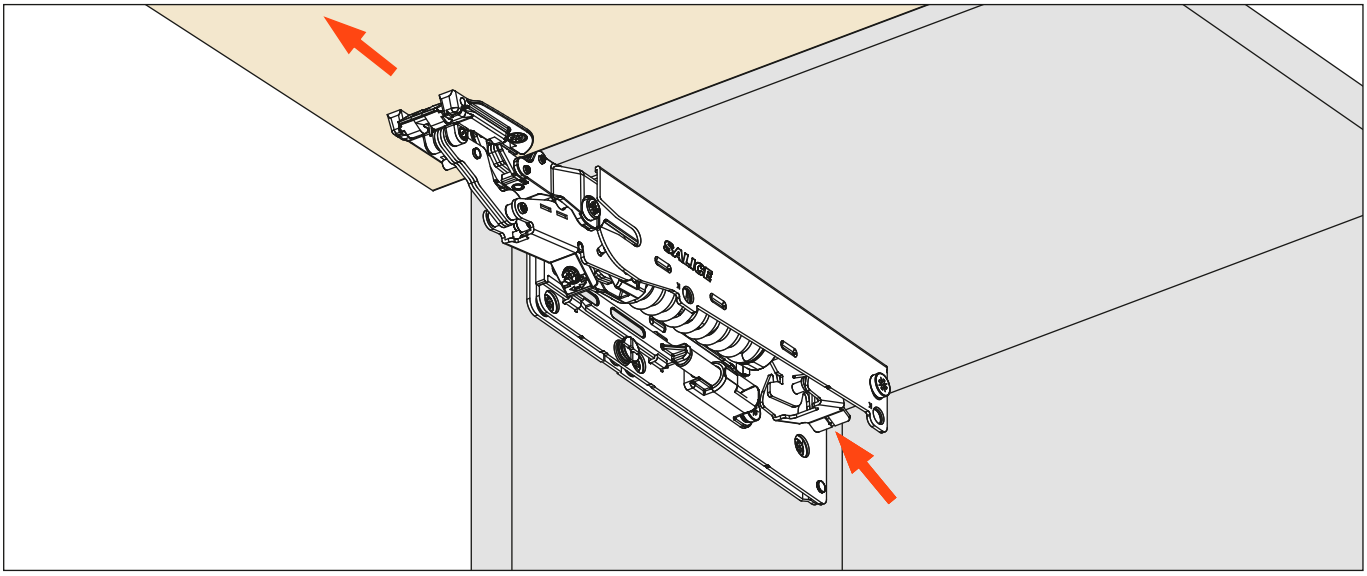

Desenganche del sistema de las cazoletas

Apretar sobre la palanca y desenganchar el sistema de las cazoletas. No requiere el uso de utensilios.

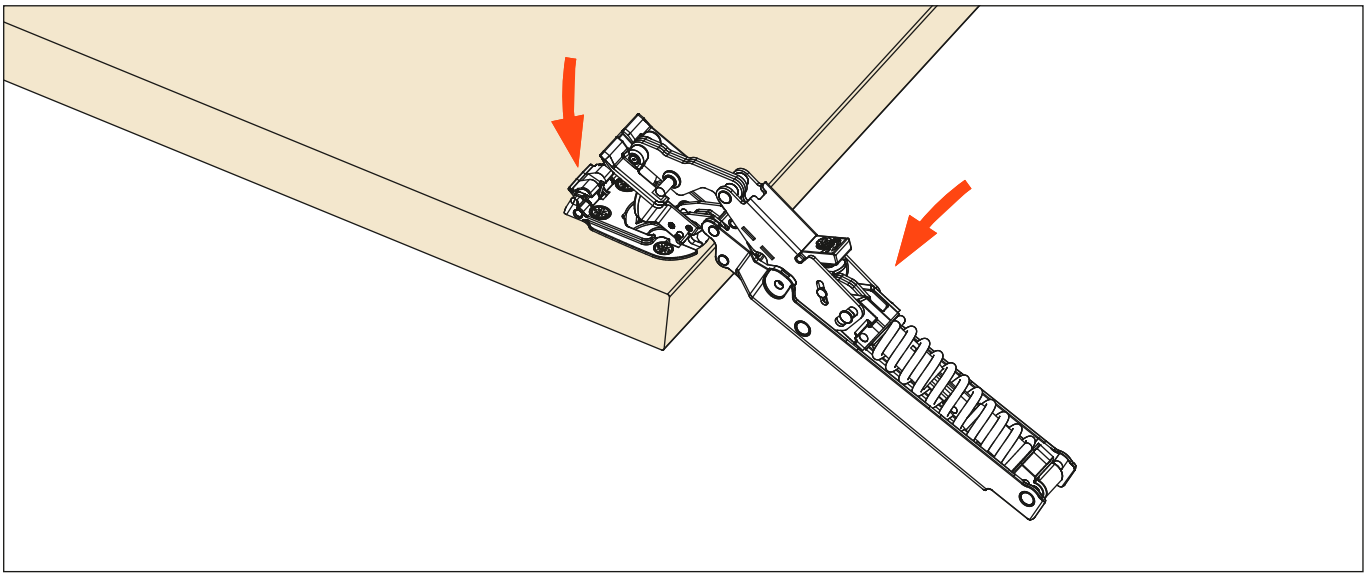

1 - Regulación de la fuerza del muelle

2 - Regulación de la carrera del amortiguador

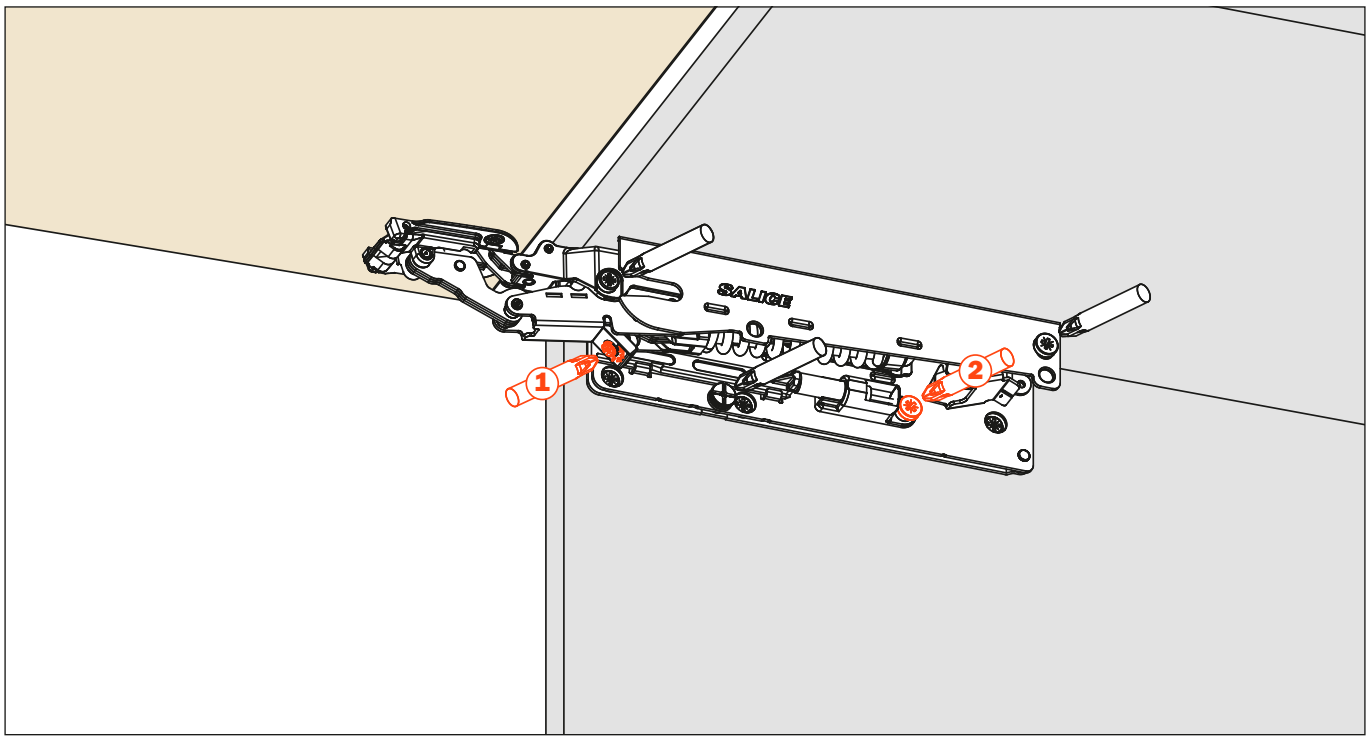

3 - Regulación vertical de la puerta desde -2 hasta +2

4 - Regulación lateral de la puerta desde -2 hasta +2

5 - Regulación frontal de la puerta desde -1 hasta +3

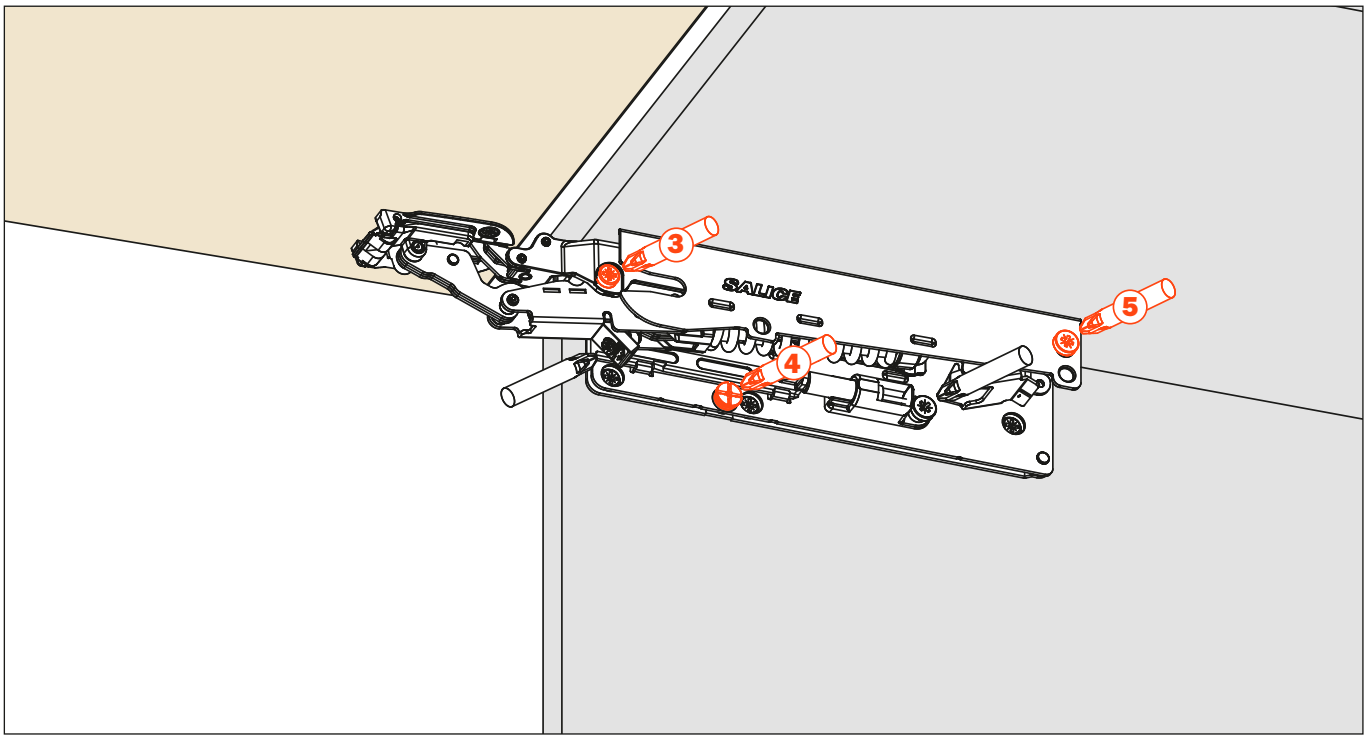

Tablas para la elección del sistema a utilizar en base al peso y a la medida de la puerta.
Se aconseja hacer siempre una prueba práctica de montaje para averiguar la aplicación.

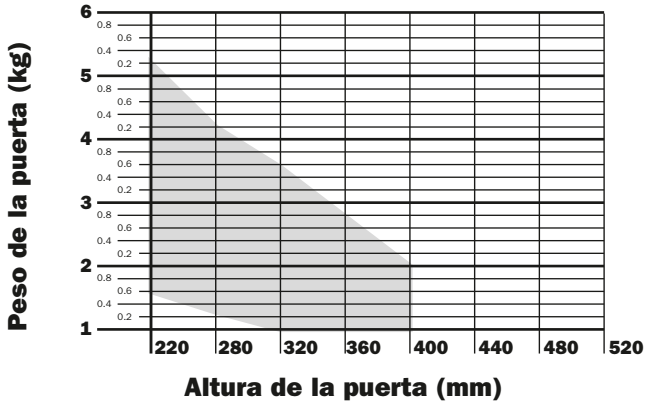

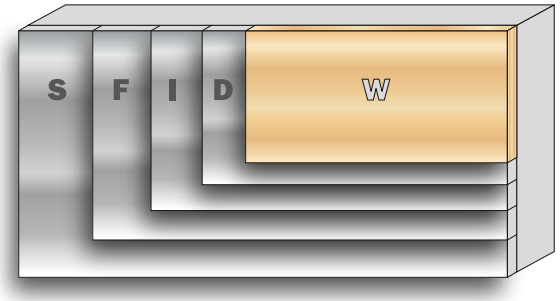

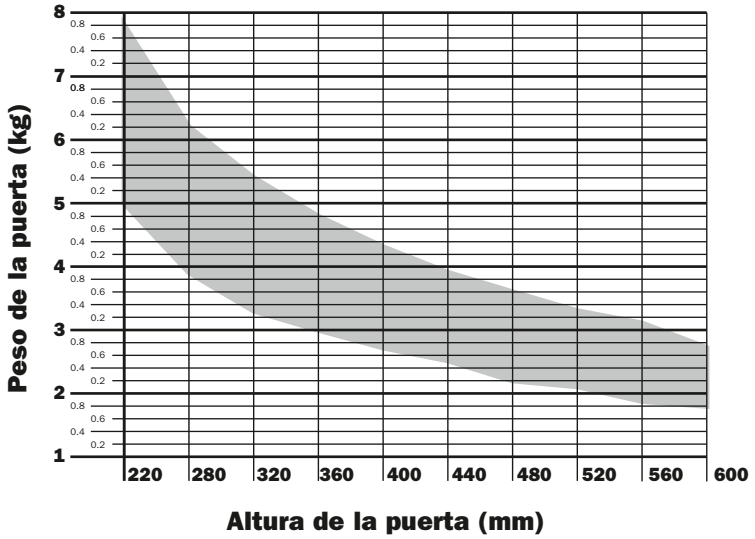

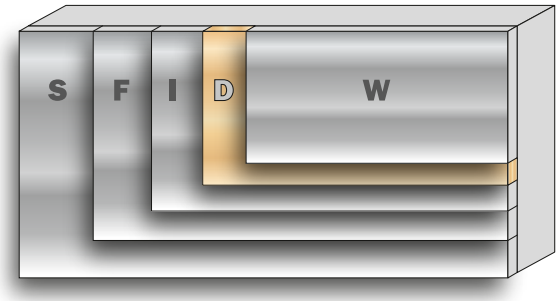

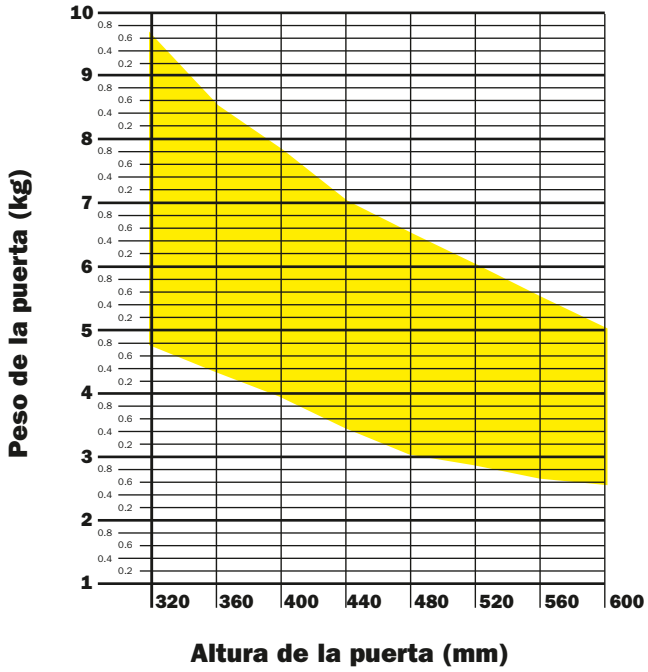

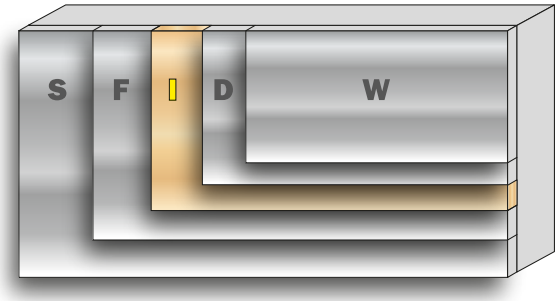

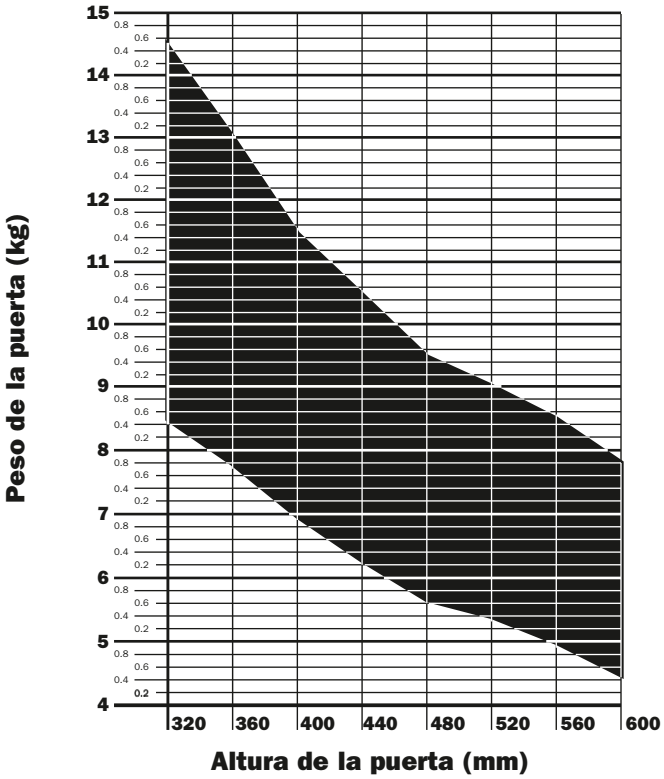
Peso de la puerta (kg)
15
14
13
12
11
10
9
8
7
6
5
4
0.8
0.6
0.4
0.2
320
360
400
440
480
520
560
600
Altura de la puerta (mm)

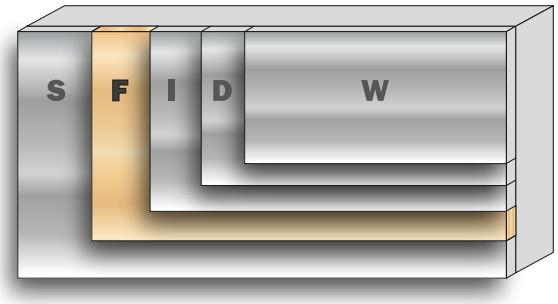
S
F
I
D
W

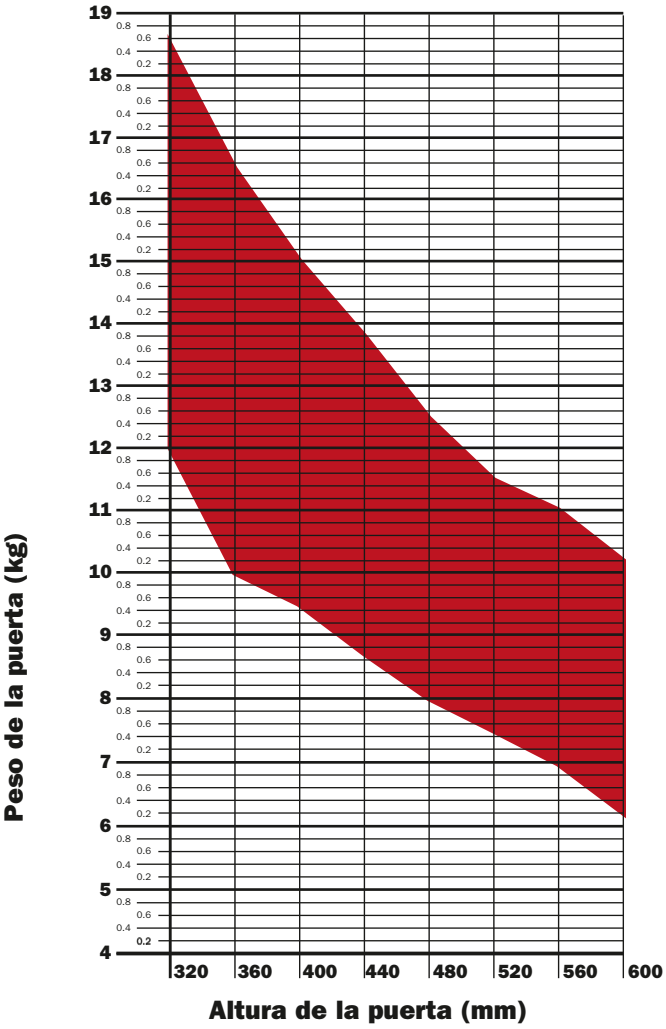
Peso de la puerta (kg)
19
18
17
16
15
14
13
12
11
10
9
8
7
6
5
4
0.8
0.6
0.4
0.2
320
360
400
440
480
520
560
600
Altura de la puerta (mm)

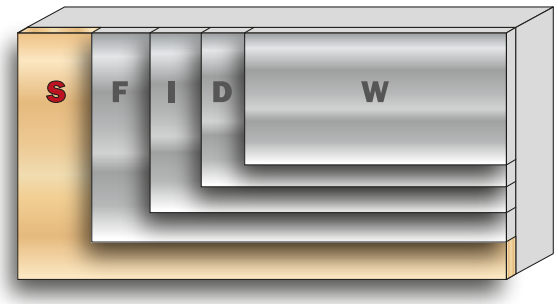
S
F
I
D
W