INSTRUCCIONES DE MONTAJE PASADOR AUTOMATICO DORMA HZ 43-F

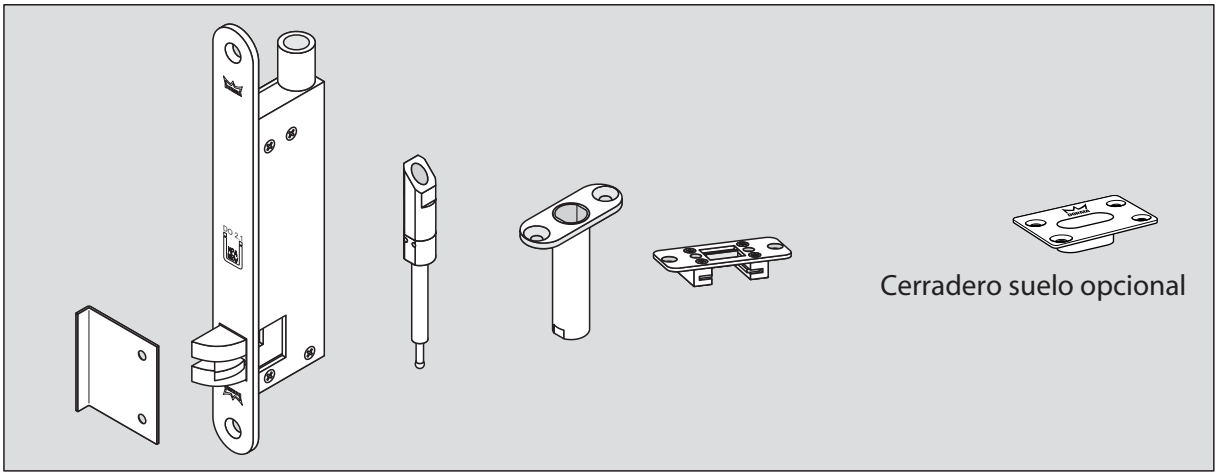

Pasador alto derecha / bajo izquierda

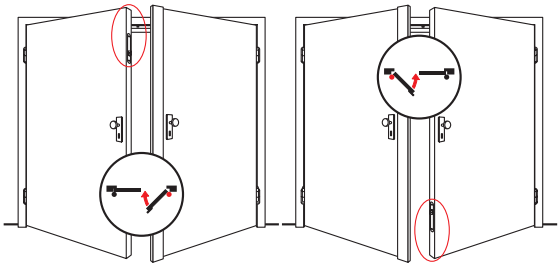

Instalación mano derecha superior

Instalación mano izquierda inferior

Pasador alto izquierda / bajo derecha

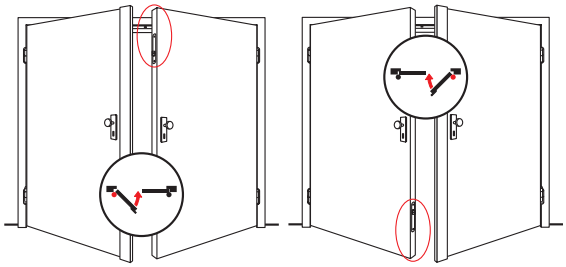

Instalación mano izquierda superior

Instalación mano derecha inferior

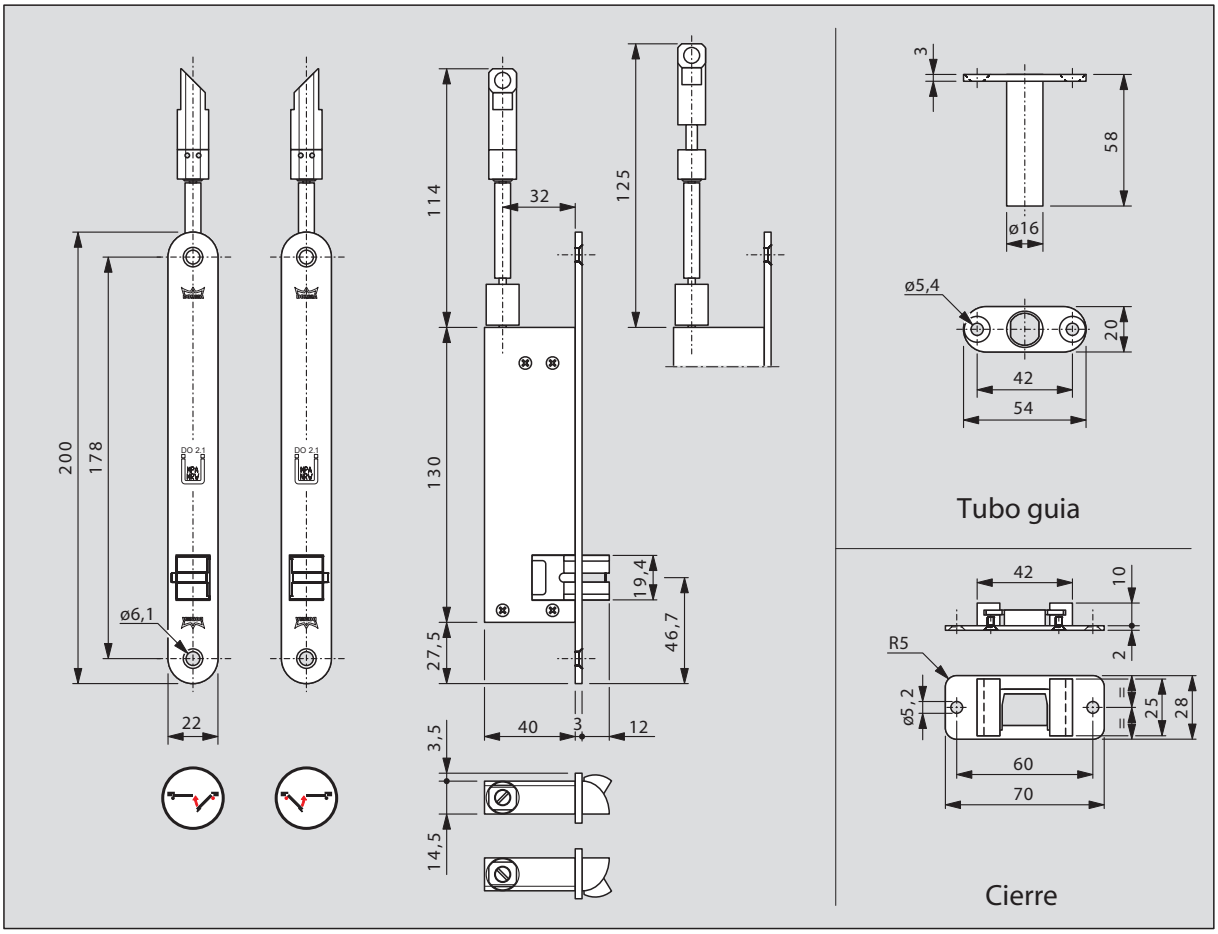

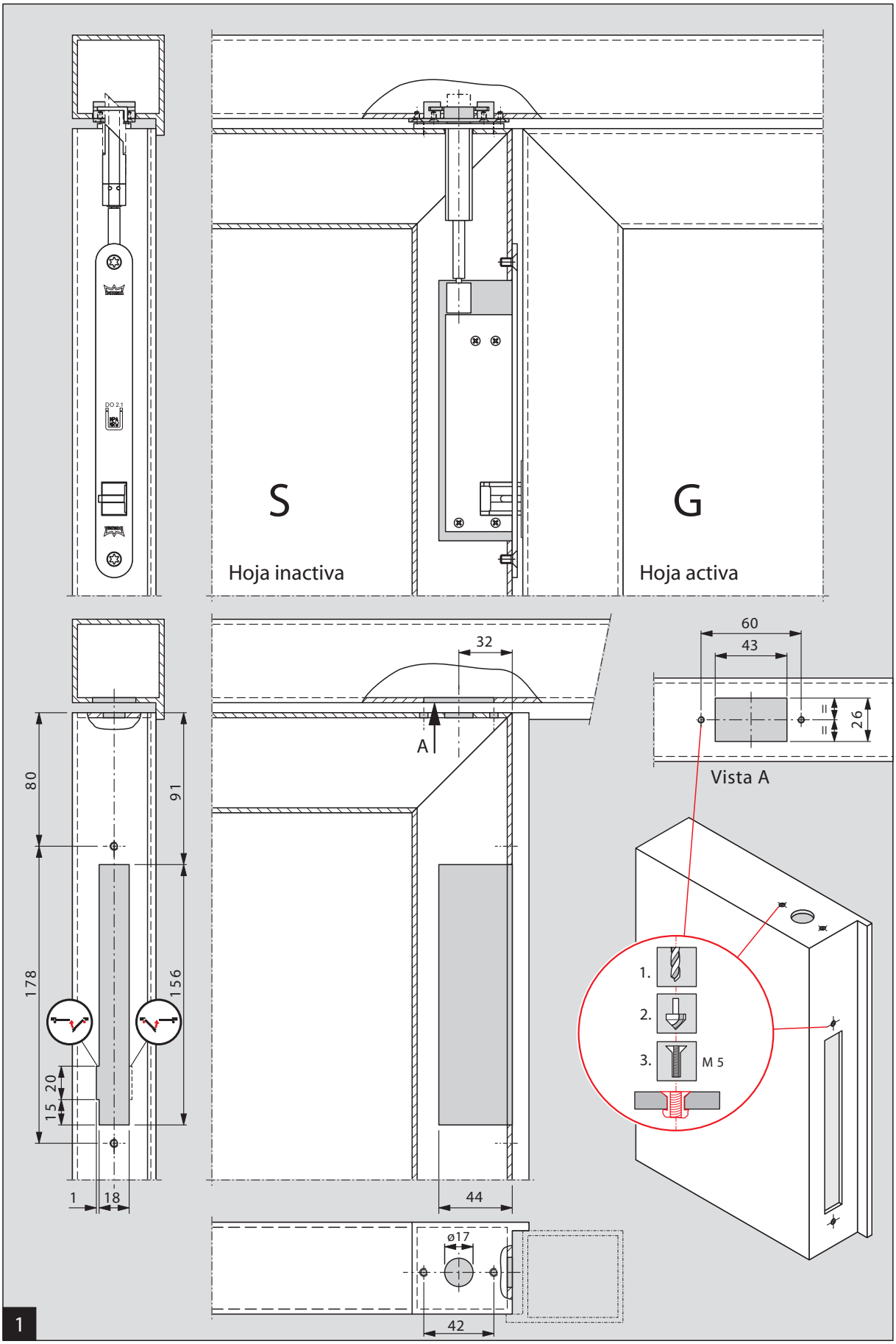
S
Hoja inactiva
G
Hoja activa
32
A
60
43
26
Vista A
80
91
178
156
20
15
1
18
44
ø17
42
1.
2.
3.
M 5
1

MENGUAL®
HERRAJES PARA MADERA

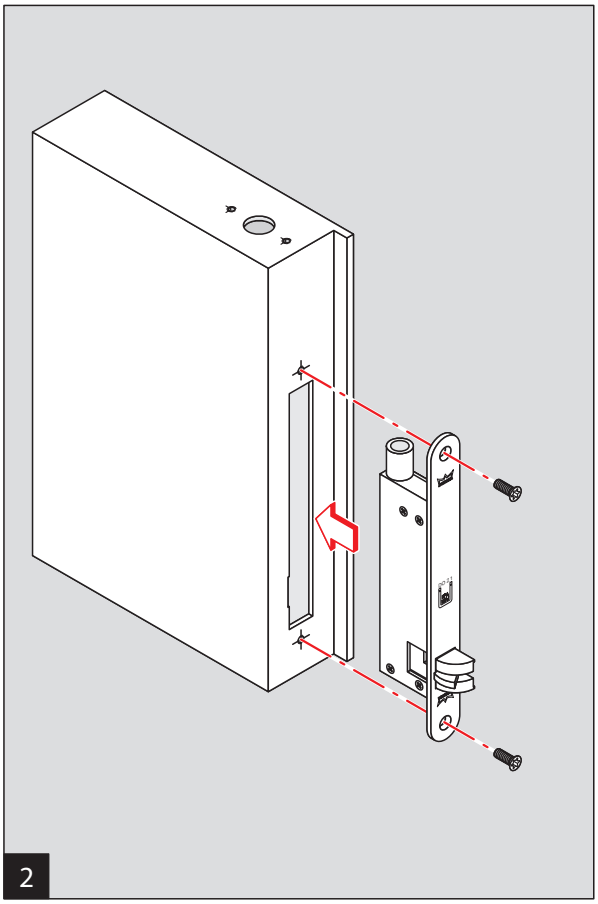

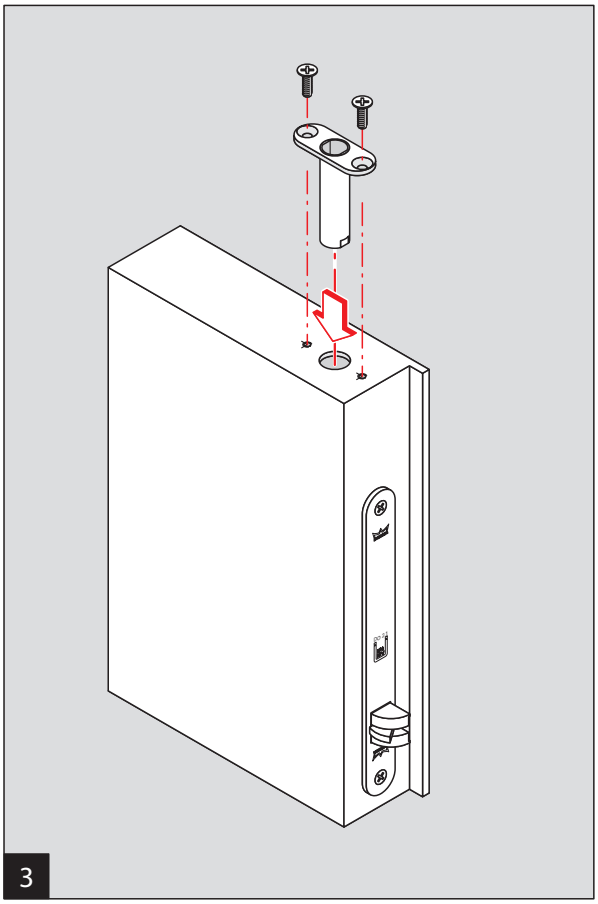

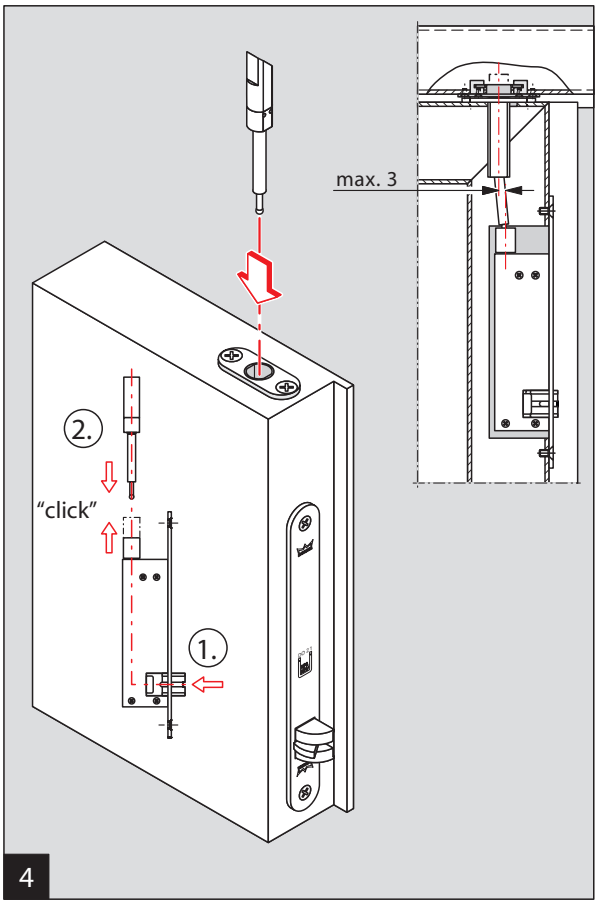

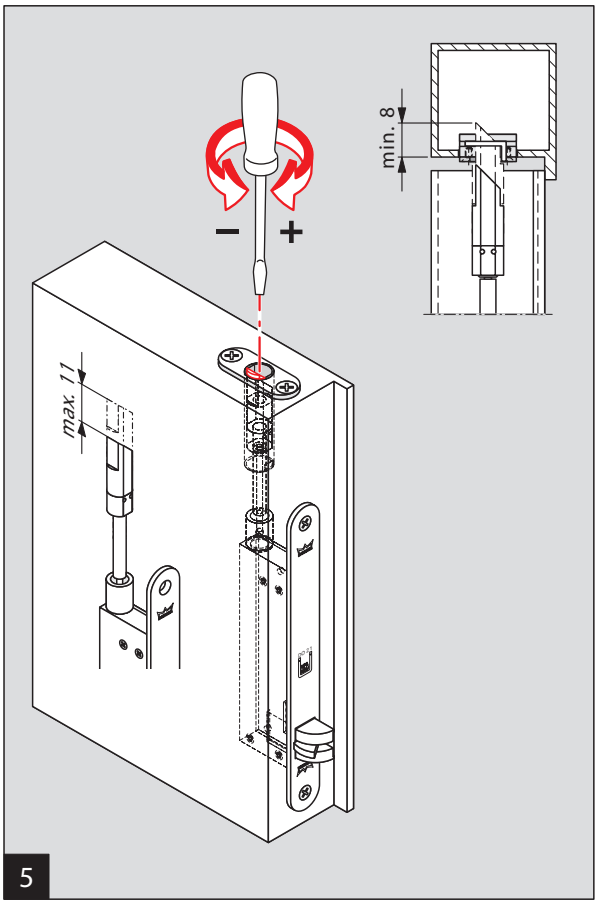

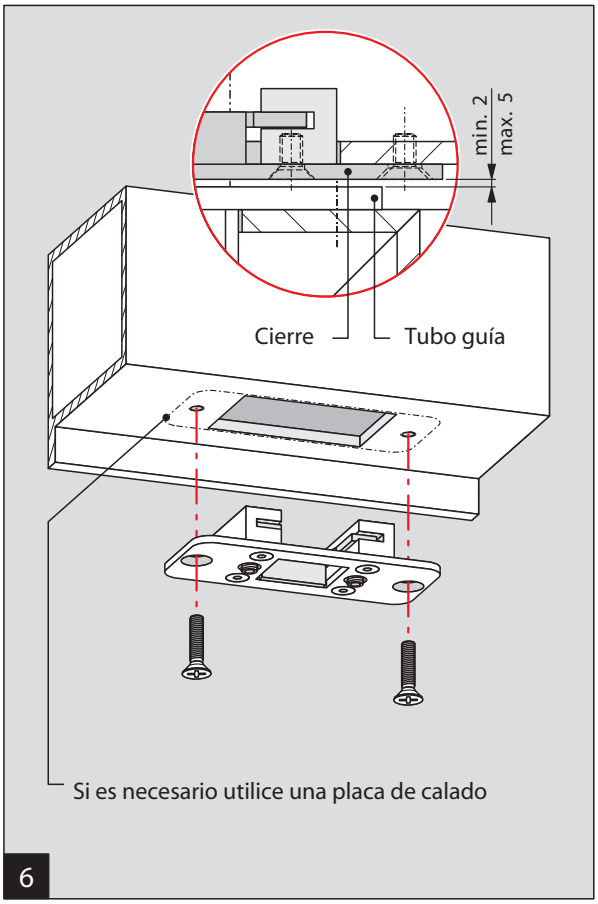
min. 2
max. 5
Cierre
Tubo guía
Si es necesario utilice una placa de calado
6

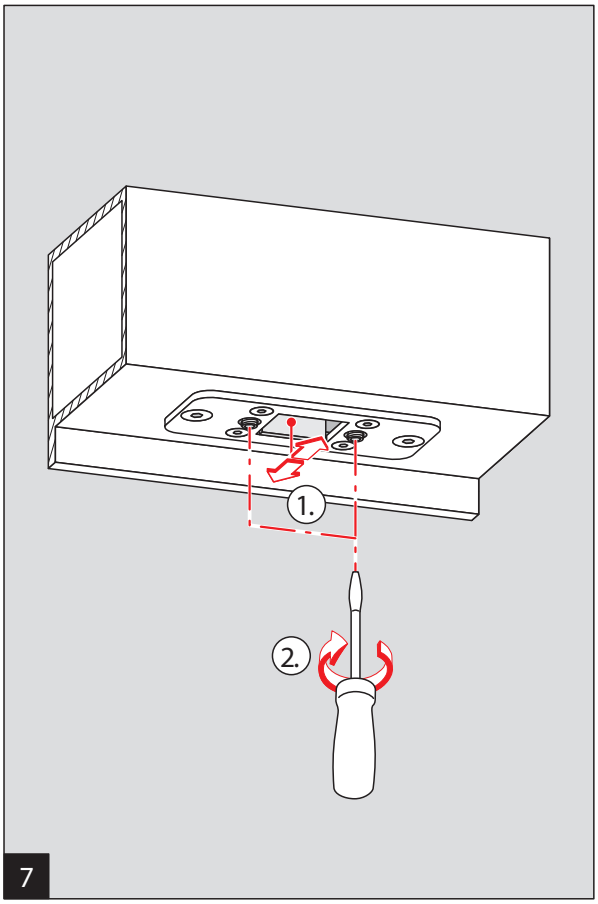
1.
2.
7

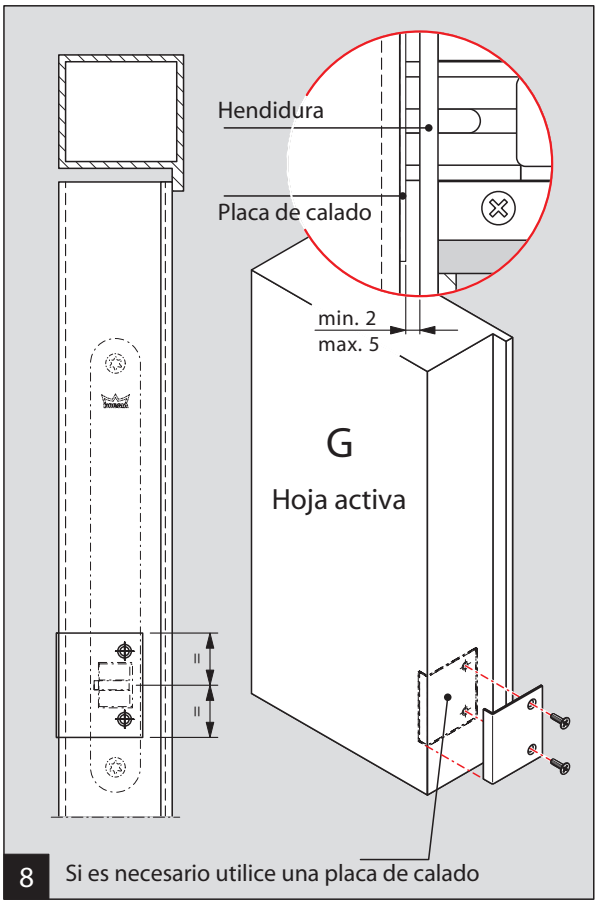
Hendidura
Placa de calado
min. 2
max. 5
G
Hoja activa
8
Si es necesario utilice una placa de calado

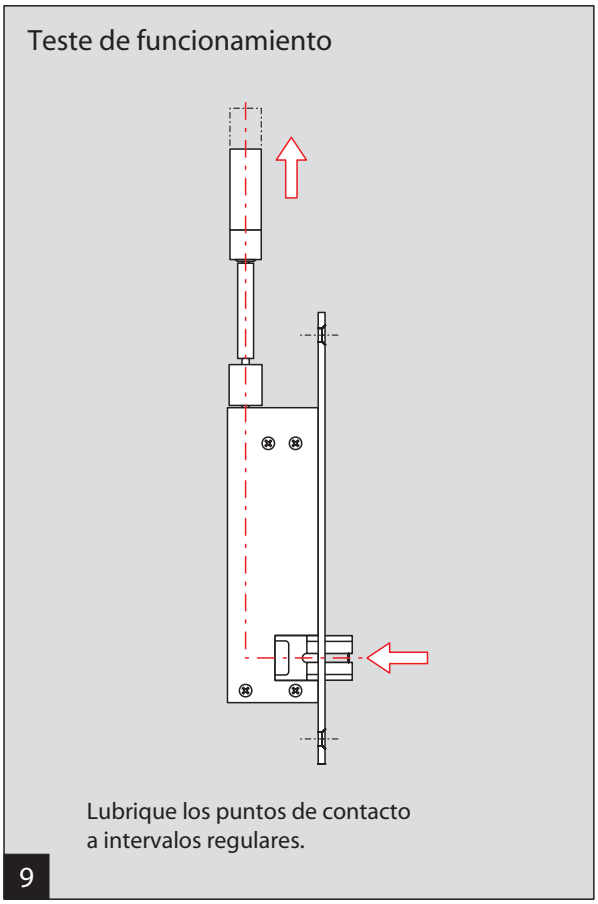
Teste de funcionamiento
Lubrique los puntos de contacto
a intervalos regulares.
9