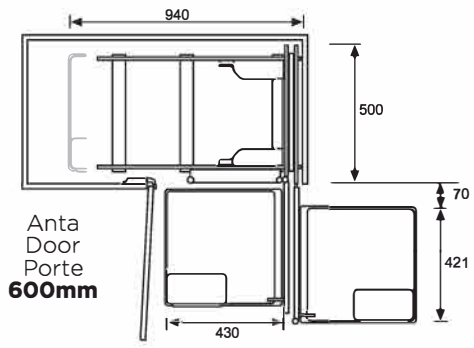

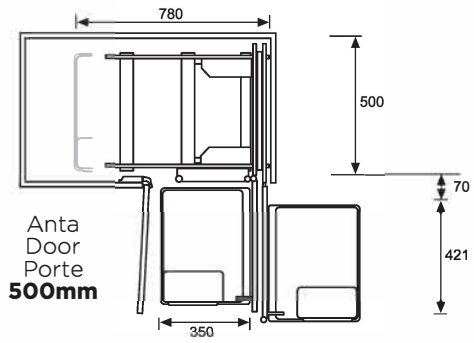

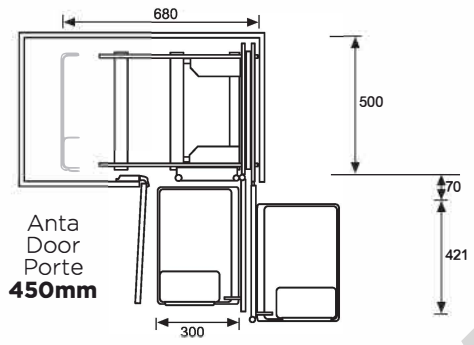

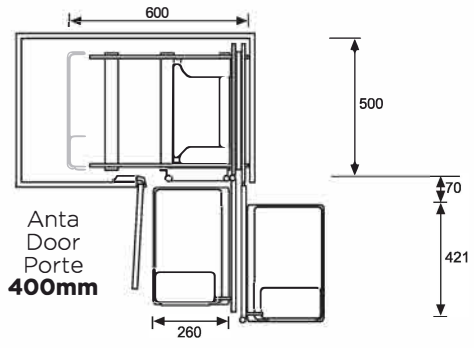

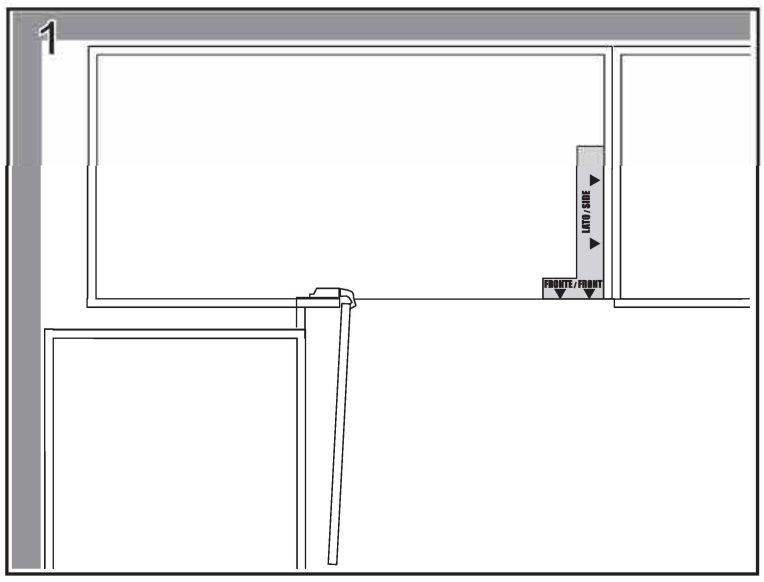

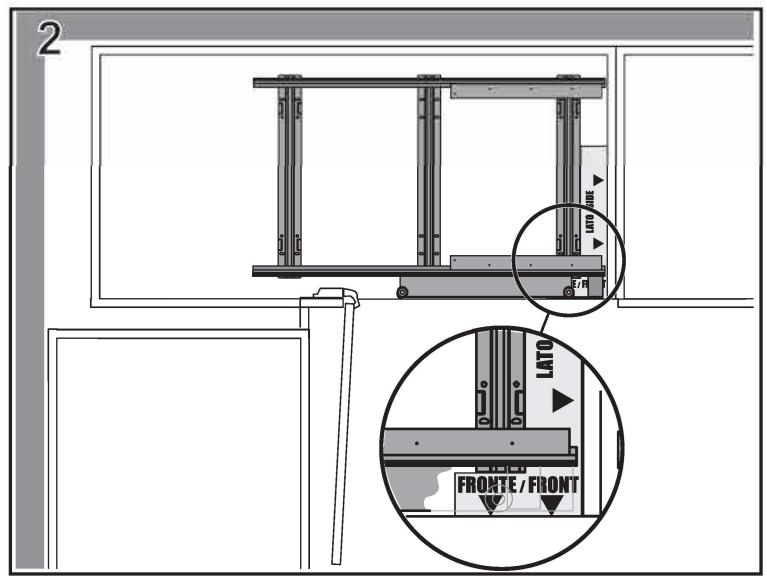

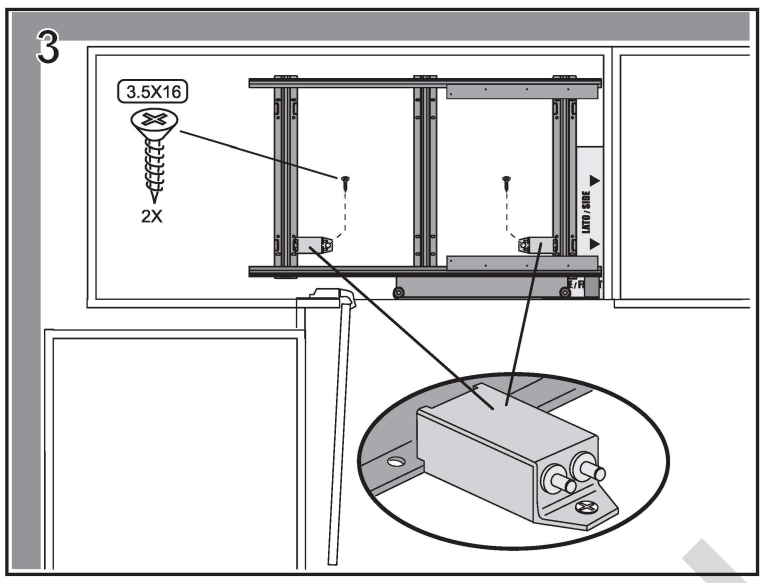

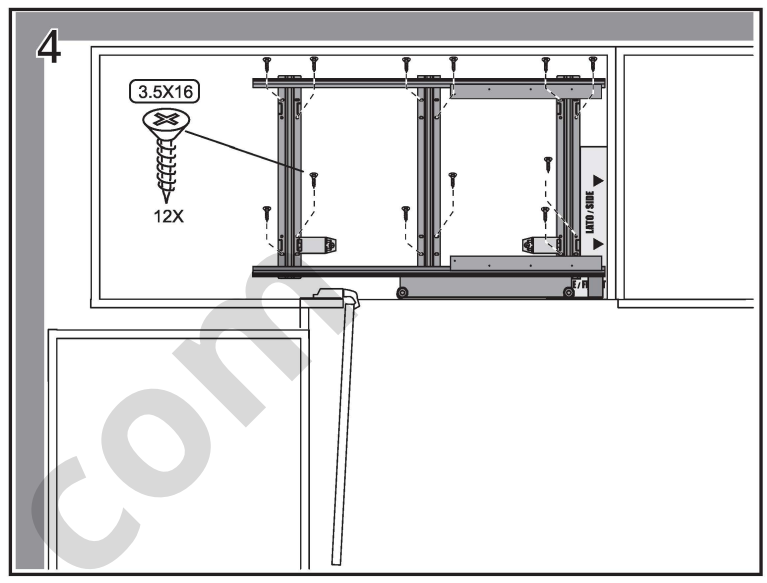

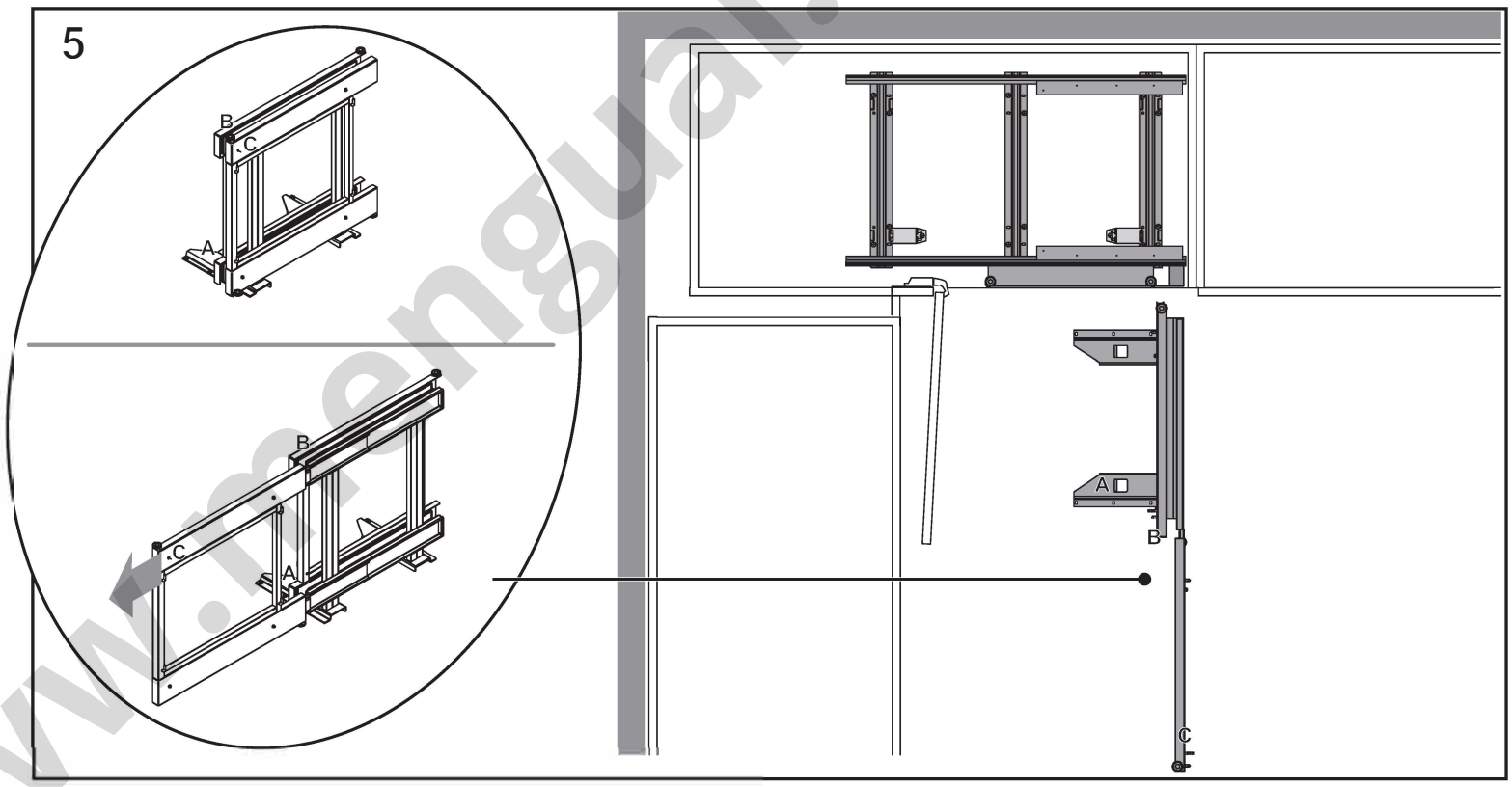

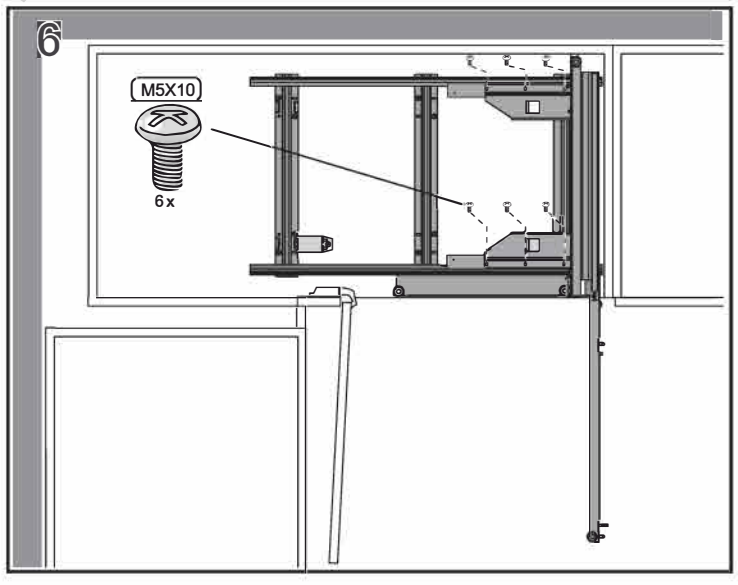

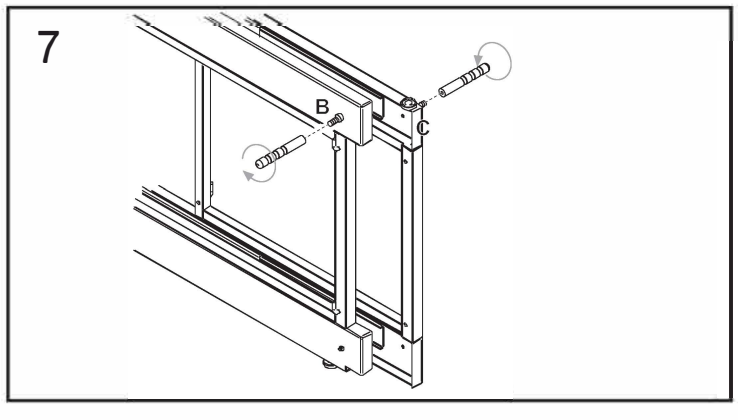

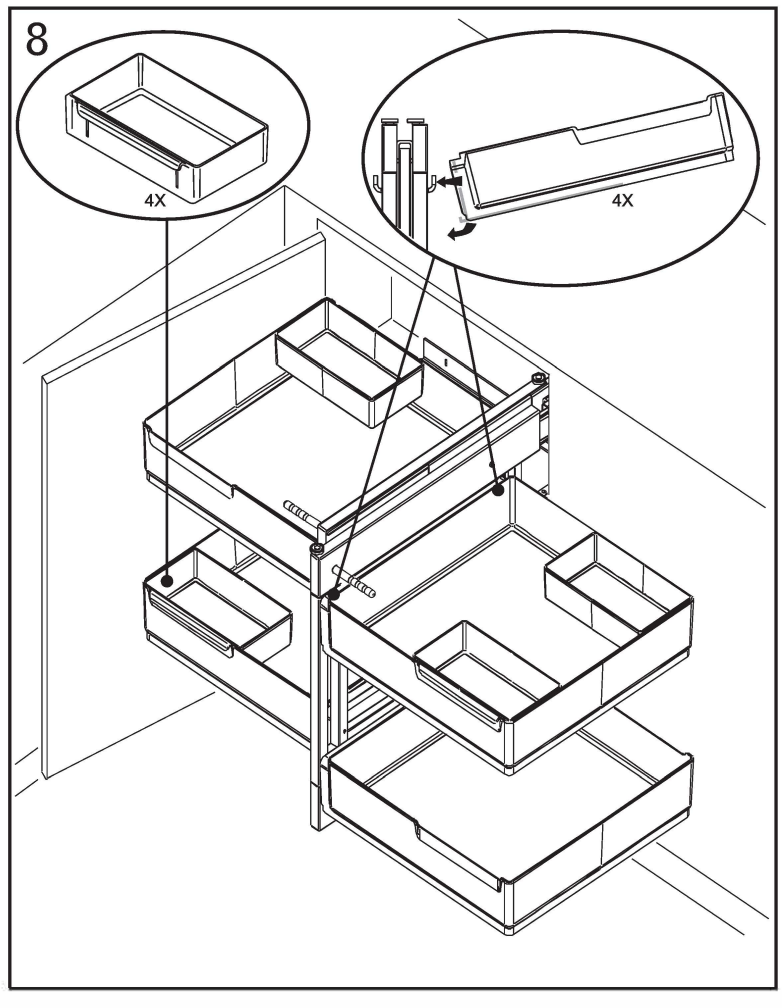

www.mengual.com

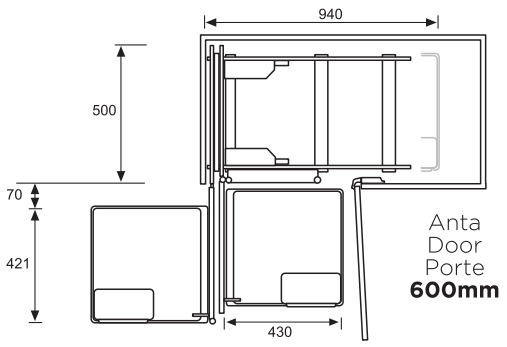

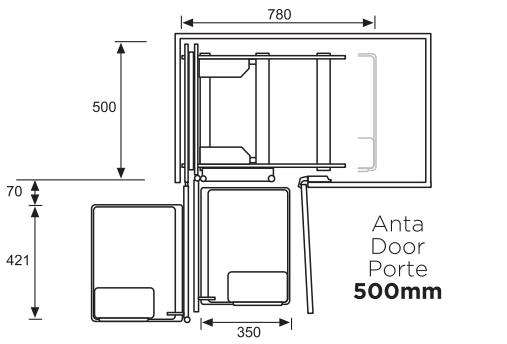

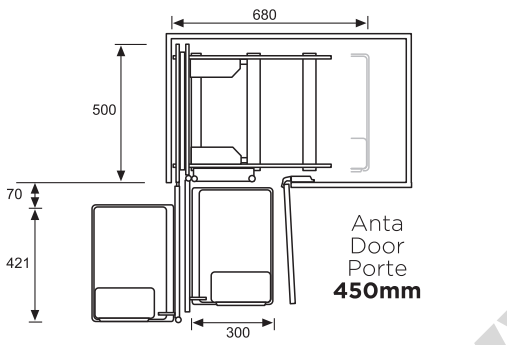

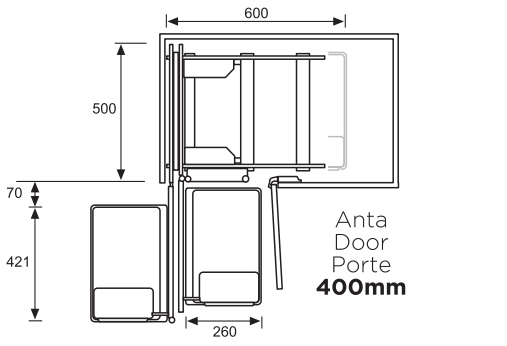

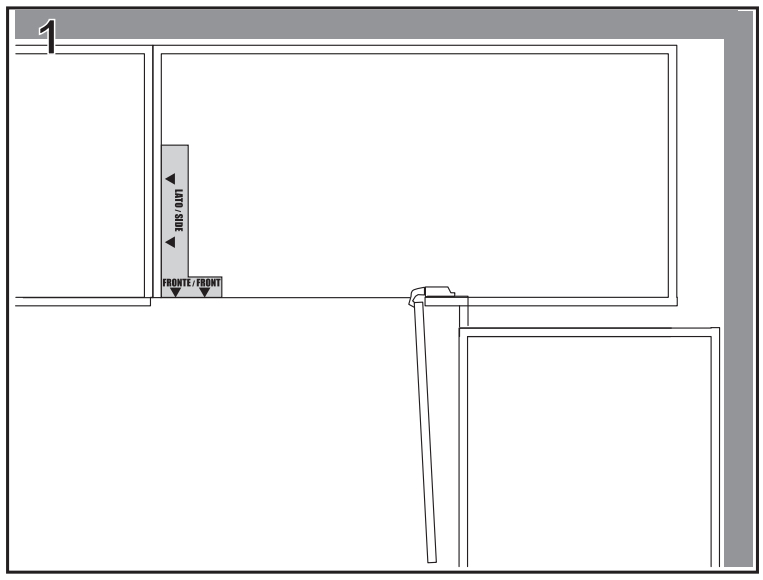

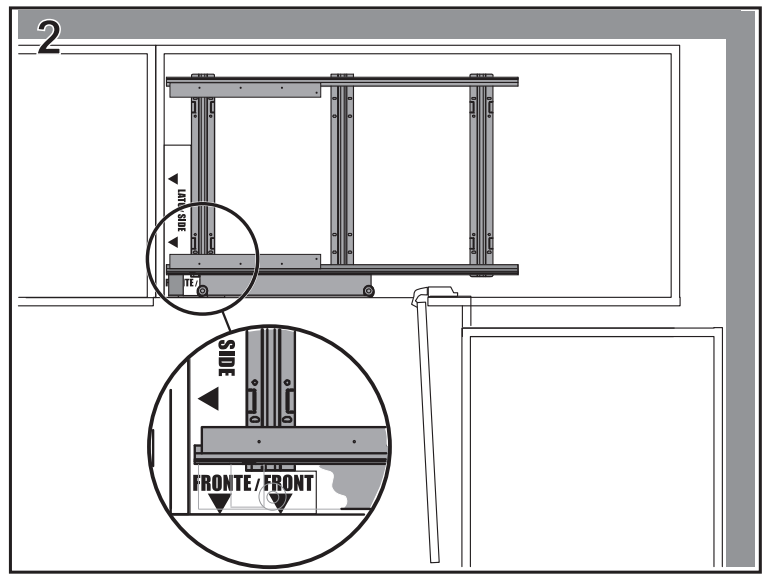

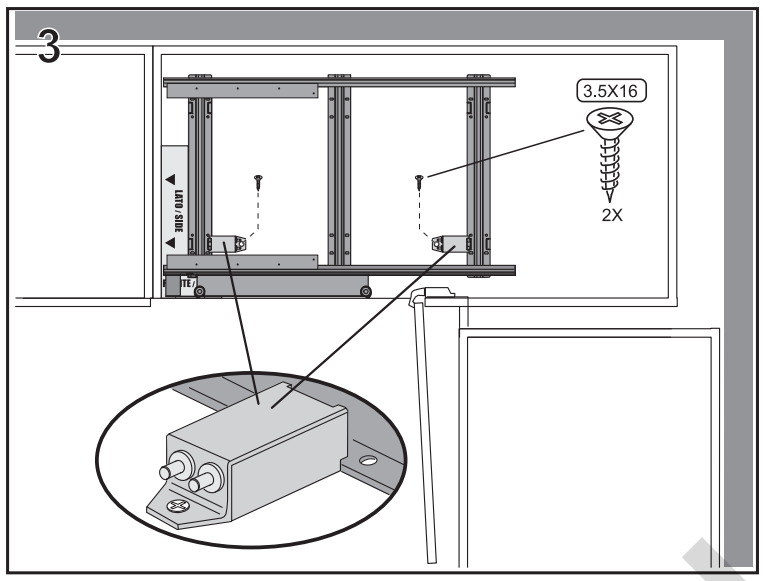

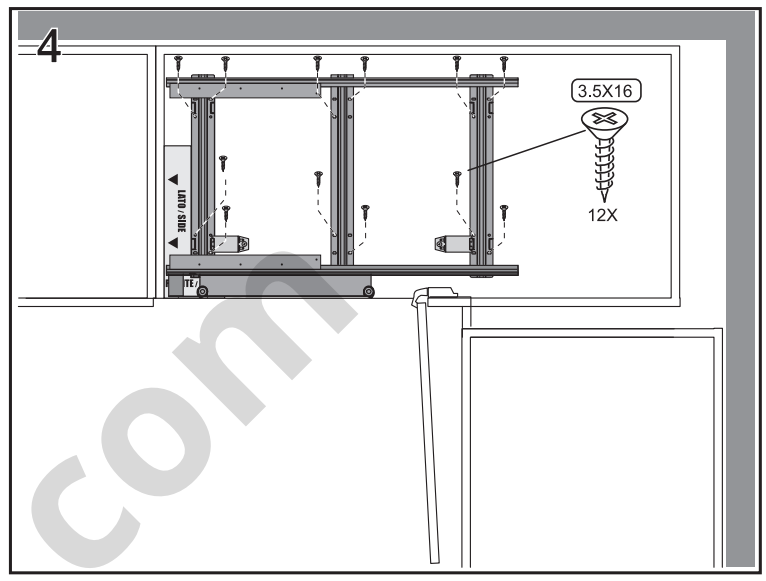

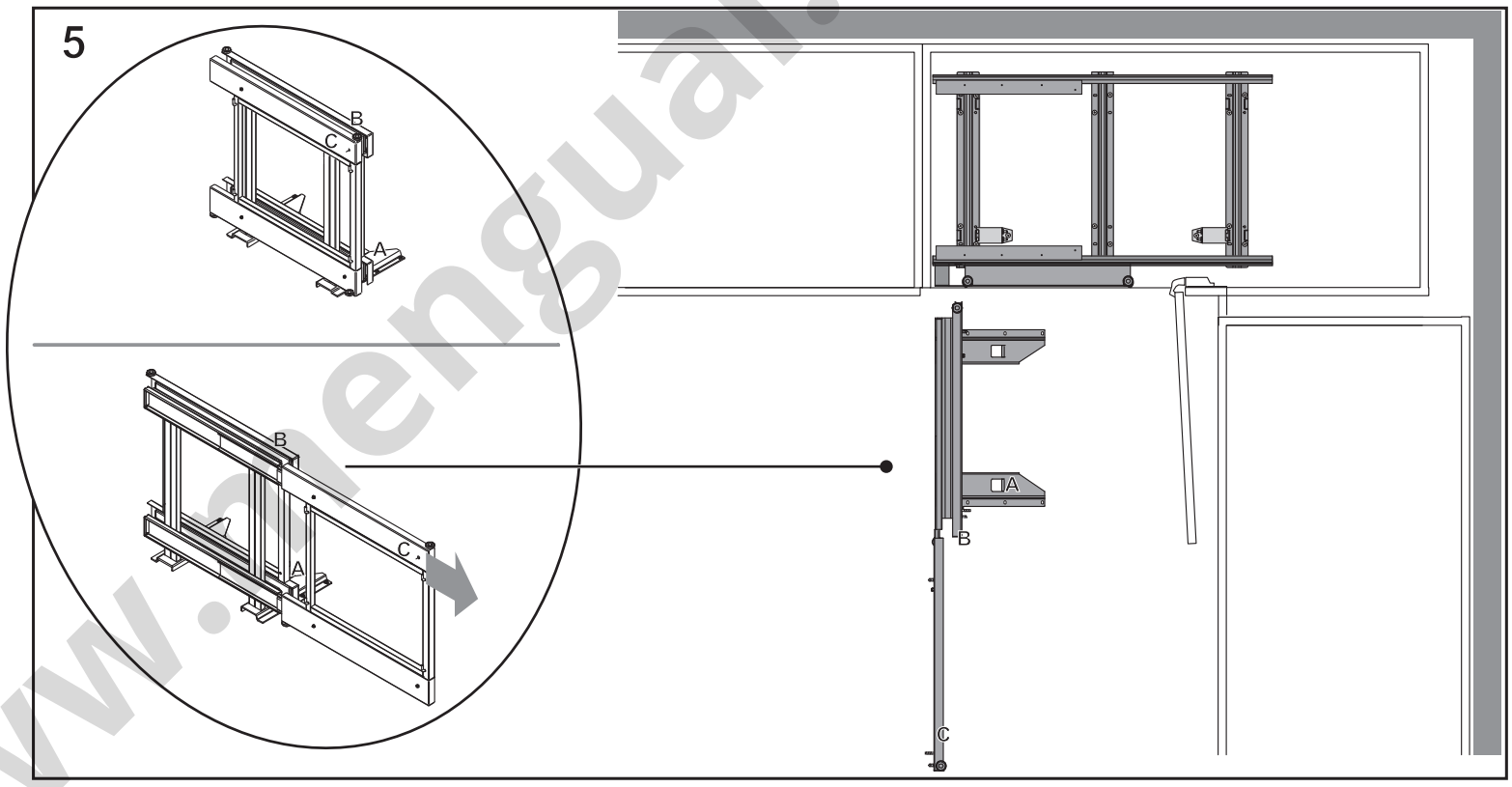

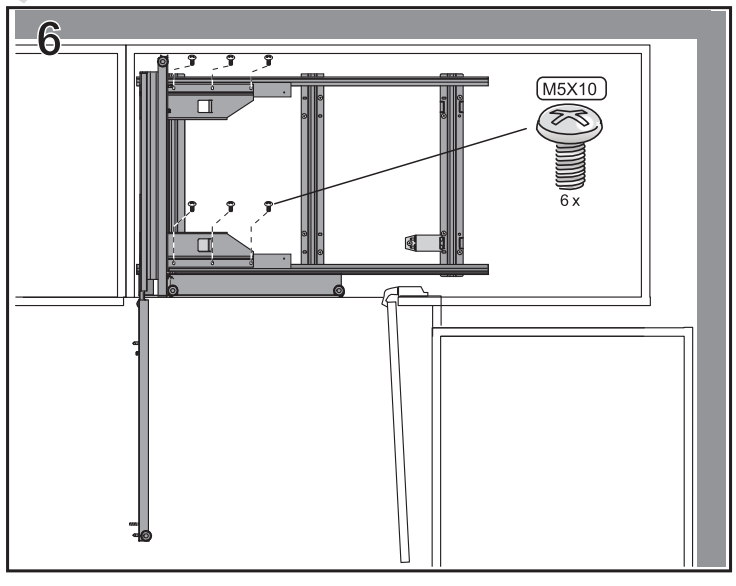

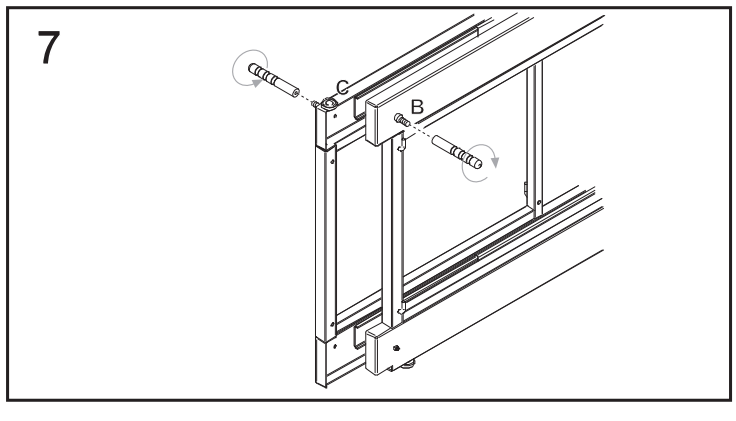

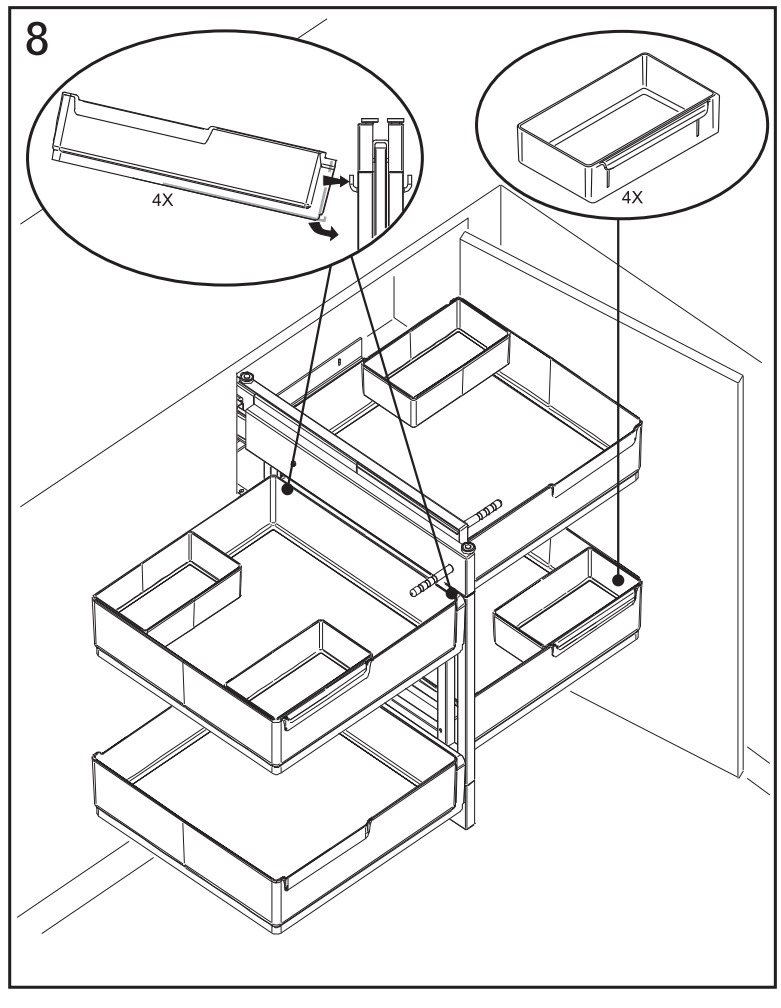

www.mengual.com

MENGUAL