MENGUAL

Eclipse Self - kit porta autochiudente con coperture

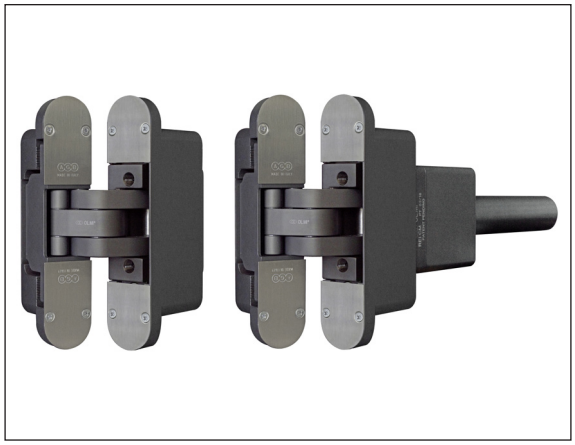

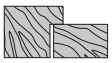

Descrizione

Kit composto da una cerniera con e da una cerniera senza dispositivo autochiudente con le relative coperture. Le cerniere sono reversibili, porte a filo, con apertura fino a 125°.
La chiusura della porta può essere controllata registrando la velocità della chiusura e la forza del colpo finale, per contrastare la resistenza delle guarnizioni o la depressione che si crea dentro la stanza.

Utilizzo

La cerniera è stata testata per una portata di 80 Kg (dimensioni porta: 1200x2100 mm).
Seguire le indicazioni sul diagramma di portata per le dimensioni massime dell'anta realizzabile.

Montaggio

Predisporre le fresate su anta e telaio come da disegno.
Seguire le istruzioni per il montaggio dell'anta a telaio.
- Viti lato telaio: Ø 5 x min. 30 mm
- Viti lato anta: Ø 5 x min. 50 mm

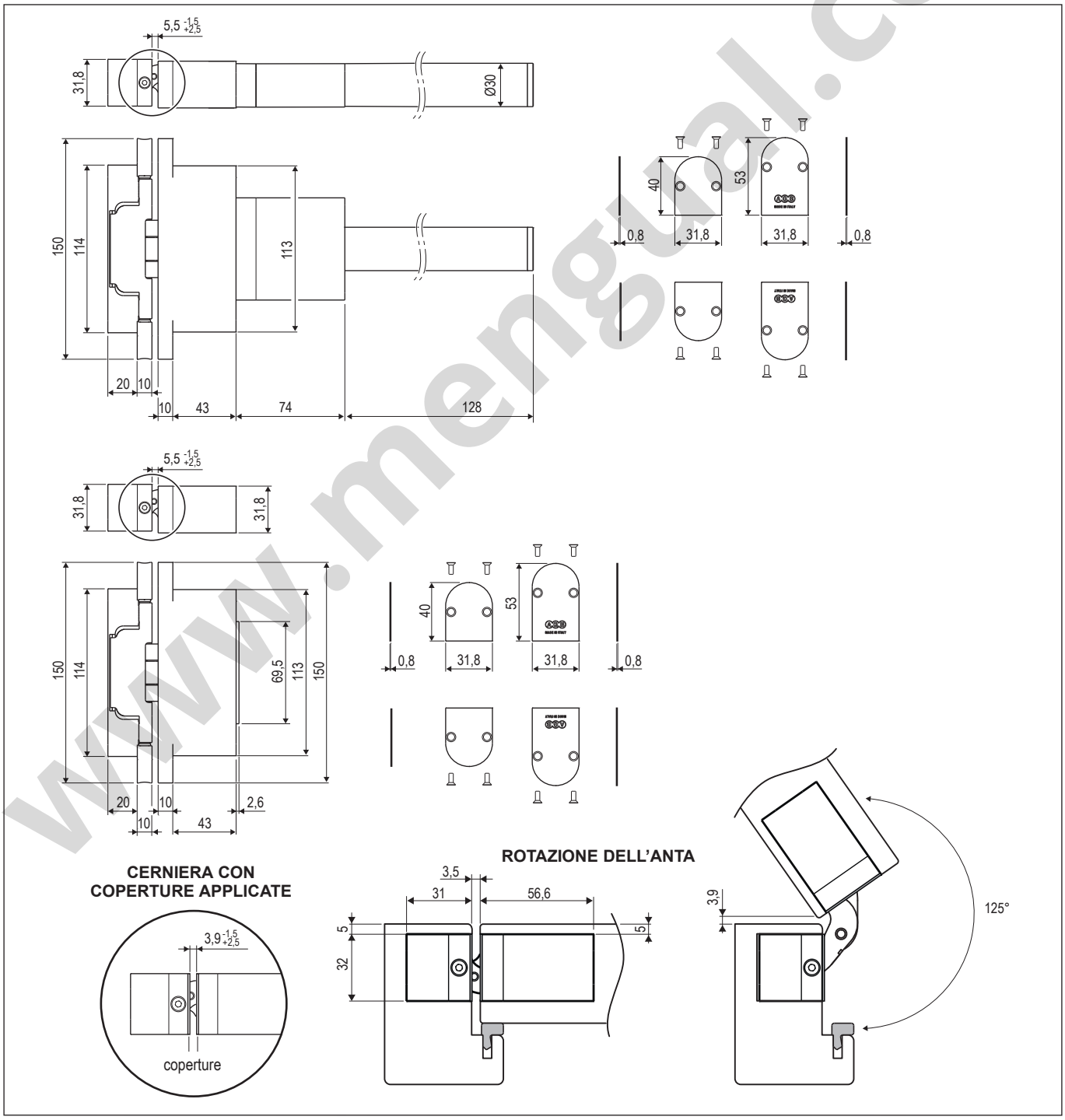

www.mengual.com

Eclipse Self - kit porta autochiudente con coperture

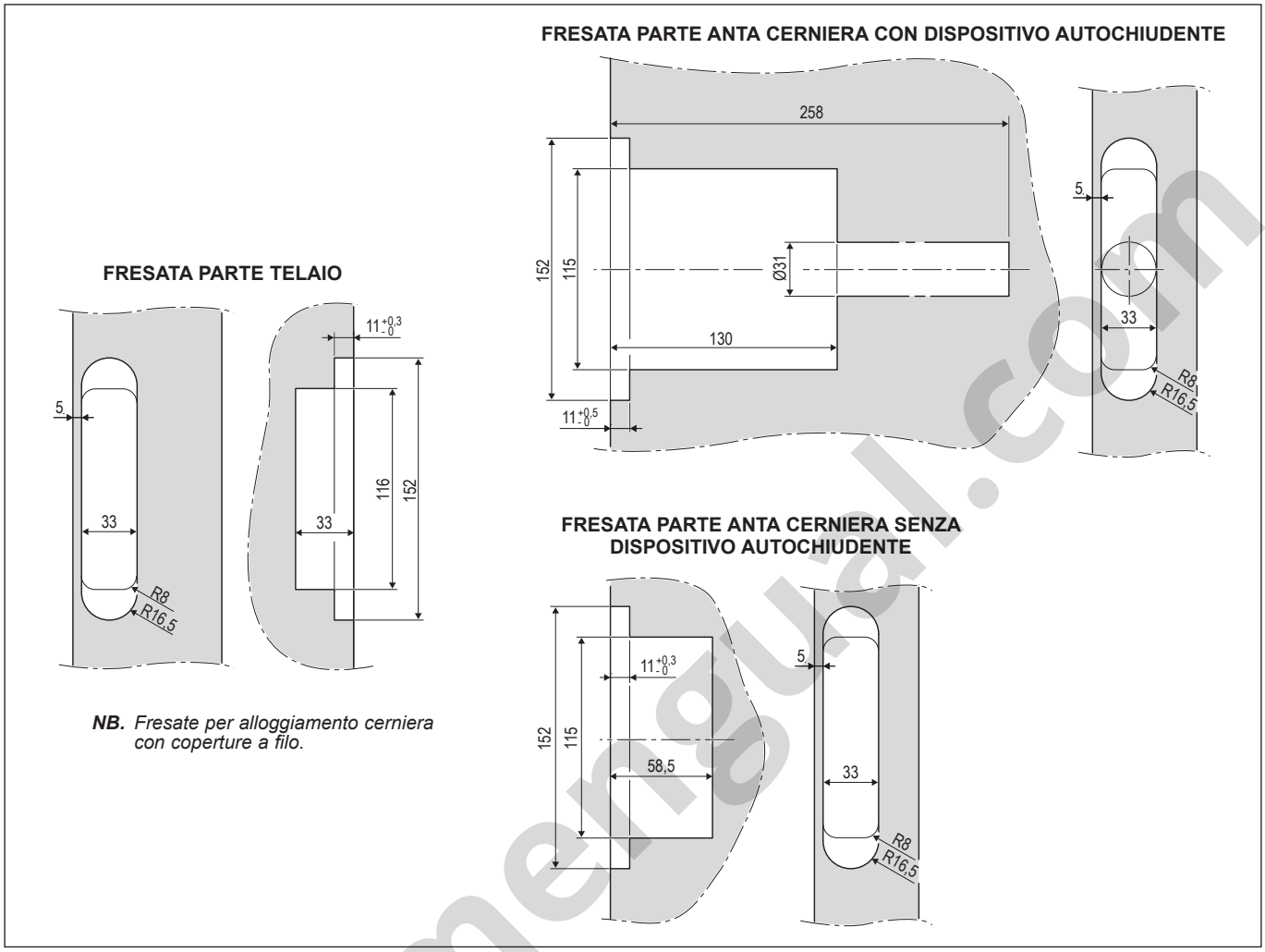

NB. Fresate per alloggiamento cerniera con coperture a filo.

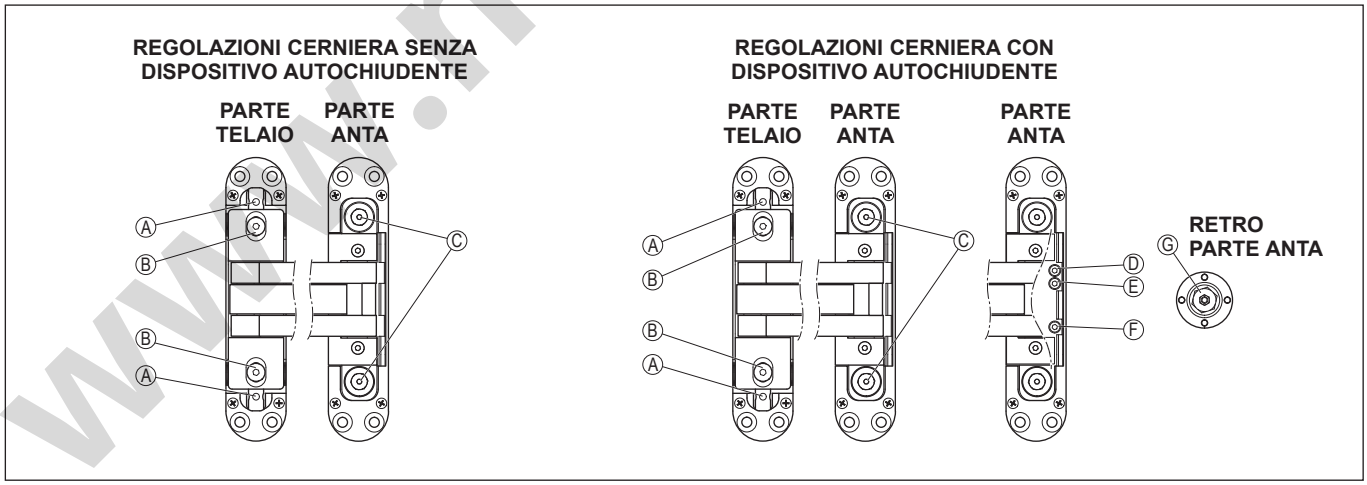

Regolazioni

La cerniera è regolabile su tre assi:

Ⓐ Verticale ±2 mm, con chiave a brugola da 3 mm;
Ⓑ Pressione ±1 mm, con chiave a brugola da 3 mm;
Ⓒ Orizzontale -1,5, +2,5 mm, con chiave a brugola da 8 mm.

La chiusura della porta può essere regolata come segue:

Ⓓ Velocità del colpo finale negli ultimi 12°, con chiave a brugola da 2,5 mm;
Ⓔ Angolo apertura massimo con chiave a brugola da 2,5 mm;
Ⓕ Velocità di chiusura, con chiave a brugola da 2,5 mm;
Ⓖ Forza di chiusura durante la rotazione, con chiave a brugola da 12 mm. Questa regolazione puo essere effettuata solamente prima di installare la cerniera; dalla posizione di fabbrica non ruotare mai in senso antiorario.

Specifiche d'ordine

www.mengual.com