Sistemas cuadradillo

TESA
ASSA ABLOY

Ventajas al cuadrado

» Mecanismo multifuncional que sirve tanto para pomo como para manilla, de gran robustez de componentes y accionamiento muy suave.
» Es aplicable a edificios institucionales de alto tráfico de personas y edificios residenciales de tráfico medio.

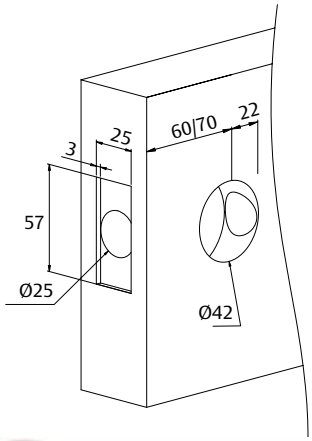

Medidas mm

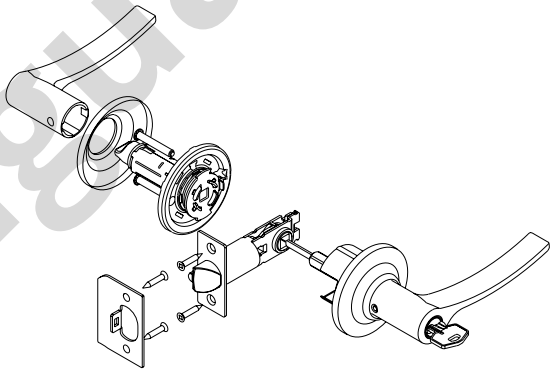

Características	Estandar	Especial
Características técnicas	Picaporte con dispositivo de seguridad antitarjeta en funciones 0, 1 y 2	Función antipánico: en puertas condenadas con llave, el interior siempre es de accionamiento libre
Resistencian anti-corrosión s/ASTM B 117/90	CR,CM,NS ....144 horas	
	LP,LM ..... 96 horas	
Espesor puerta	33-45 mm manillas	Hasta 75 mm
	33-52 mm pomos	
	Salvo función 07: 40-50mm	
ANSI A156.2	Grado 2: 400.000 ciclos	
UL		Hasta 1,5 horas de exposición al fuego
Cilindro	5 pitones activos y 3 llaves	Cilindro de seguridad: T60, T80, TX80, T10, T12 Llaves iguales y amaestramietnos
Picaporte	Entrada 60 ó 70 mm - unificado	127 mm Frente redondeado
	Saliente 12,5 mm	
Accesorios	Cerradero, tornillos, instrucciones y plantilla de montaje	Cerradero redondeado
Uds. embalaje	20	
Reversibilidad	Todos los pomos son reversibles - Ojo con las manos de algunas manillas	

www.mengual.com

MENGUAL

Funciones

	Función	Descripción		Función	Descripción
	00	ENTRADA: ambos lados son condenados y descondenados por la llave exterior o la muletilla interior.		20	ENTRADA: condena y descondena por la llave exterior y el pomo interior. Picaporte-palanca. Aplicable a portero automático.
	01	ENTRADA: condena y descondena sólo por la llave exterior. El interior queda condenado.		31	TIRADOR FIJO: fijación pasante desde el interior.
	01AP	ENTRADA: condena y descondena sólo por la llave exterior. Desde el interior siempre se puede abrir.		32	DOBLE TIRADOR FIJO
	02	AULAS: el exterior fijo, sólo se abre con llave. El interior siempre se puede abrir.		33	ENTRADA: ambos lados siempre libres, aplicable a cerraduras de embutir. No incluye cerradura.
	03	BAÑOS Y DORMITORIOS: ambos lados son condenados y descondenados por la muletilla interior. Posibilidad de des-condena exterior mediante dispositivo de emergencia.		34	ENTRADA: siempre libre, aplicable a cerraduras de embutir. No incluye cerradura.
	05	PUERTAS DE PASO: ambos lados siempre libres.			
	07	OFICINAS: la llave condena y desconde-na cada lado de forma independiente. La condena no se transmite de un lado a otro de la puerta. Espesor de hoja: 40-50mm			

E

www.mengual.com

Sistema cuadradillo

Serie Tulipa 3500

Entrada	Modelo	Entrada	Acabado	Embalaje
	3500	U0 UV	CM - CR - LM - LP - NS LA - BL - NE - AE	20

Puertas a condenar	Modelo	Entrada	Acabado	Embalaje
	3501	U0	CM - CR - LM - LP - NS LA - BL - NE - AE	20

Aula	Modelo	Entrada	Acabado	Embalaje
	3501AP	U0	CM - CR - LM - LP - NS LA - BL - NE - AE	20

Aula	Modelo	Entrada	Acabado	Embalaje
	3502	U0	CM - CR - LM - LP - NS LA - BL - NE - AE	20

Baño	Modelo	Entrada	Acabado	Embalaje
	3503	U0 UV	CM - CR - LM - LP - NS LA - BL - NE - AE	20

Paso	Modelo	Entrada	Acabado	Embalaje
	3505	U0 UV	CM - CR - LM - LP - NS LA - BL - NE - AE	20

Oficina	Modelo	Entrada	Acabado	Embalaje
	3507	U0	CM - CR - LM - LP - NS LA - BL - NE - AE	20

Entrada	Modelo	Entrada	Acabado	Embalaje
	3520	U0	CM - CR - LM - LP - NS LA - BL - NE - AE	20

Pomo tirador	Modelo	Entrada	Acabado	Embalaje
	3531	U0	CM - CR - LM - LP - NS LA - BL - NE - AE	20

Doble tirador	Modelo	Entrada	Acabado	Embalaje
	3532	U0	CM - CR - LM - LP - NS LA - BL - NE - AE	20

Doble cuadradillo	Modelo	Entrada	Acabado	Embalaje
	3533	U0	CM - CR - LM - LP - NS LA - BL - NE - AE	20

Pomo - cuadradillo	Modelo	Entrada	Acabado	Embalaje
	3534	U0	CM - CR - LM - LP - NS LA - BL - NE - AE	20

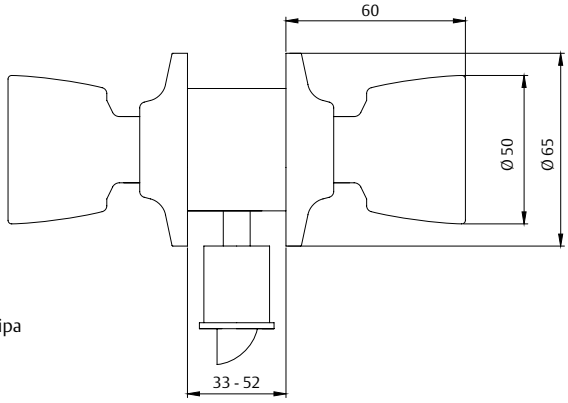

Tulipa

E

www.mengual.com