MENGUAL®

PORTATA MASSIMA
CARRYING CAPACITY **150 kg**

PIASTRA GIREVOLE 360° SU SFERE
360° BALL BEARING SWIVEL PLATE

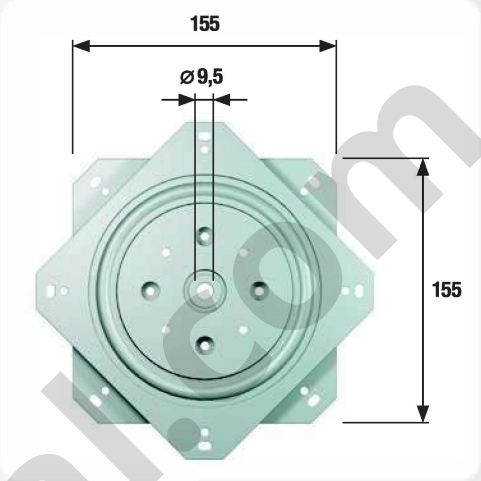

ESEMPI DI APPLICAZIONE / *EXAMPLES OF APPLICATION*

ISTRUZIONI DI FISSAGGIO / *ASSEMBLY INSTRUCTIONS*

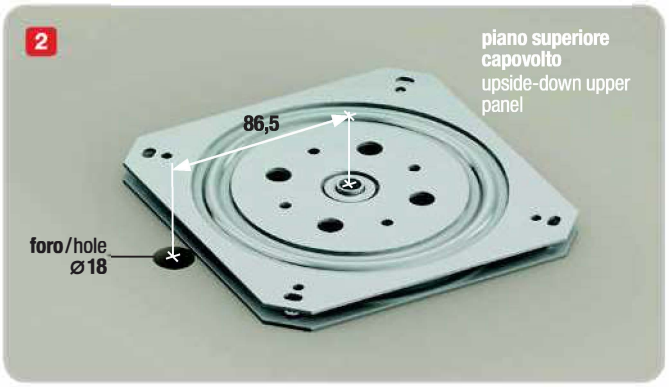

- **A** Fissare la piastra rotante nella parte inferiore del piano superiore.
- **B** Praticare un foro da 18 mm sul piano superiore (vedi immagine 2).
- **C** Appoggiare il piano superiore su quello inferiore con la piastra rotante a contatto del piano inferiore.
- **D** Ruotare il piano superiore fino a far coincidere il foro da 18 mm con i fori per le viti sulla parte inferiore della piastra rotante.
- **E** Fissare la piastra girevole al piano inferiore con un cacciavite attraverso il foro sul piano superiore.

- **A** Fix the rotating plate underside the upper panel.
- **B** Drill a 18 mm hole in the upper panel as per the picture 2.
- **C** Place the upper panel on the lower panel with the rotating plate in contact with the lower panel.
- **D** Rotate the upper panel to make the 18 mm hole correspond with the screw holes in the lower part of the rotating plate.
- **E** Fix the rotating plate to the lower panel using a screwdriver through the hole in the upper panel.

www.mengual.com