Enganchar el activador del sistema sincrónico a las guías

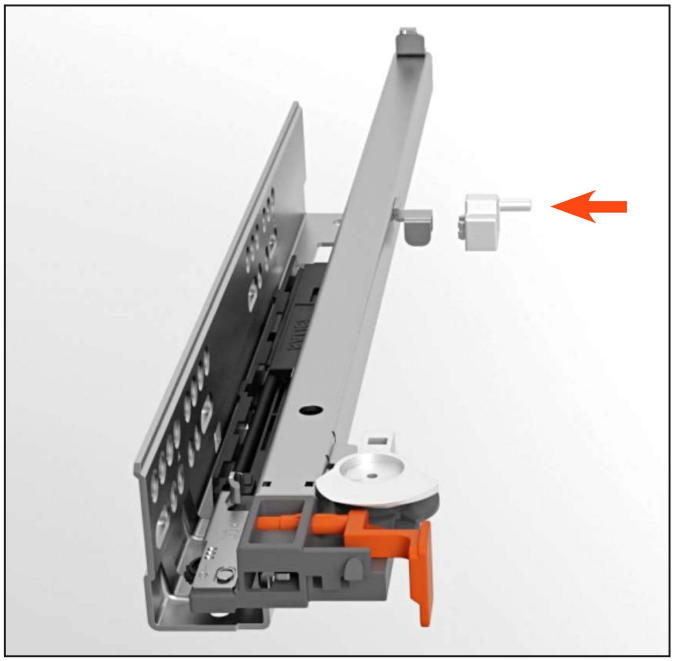

Enganchar las placas a las guías insertando la uña y desplazando a su enganche

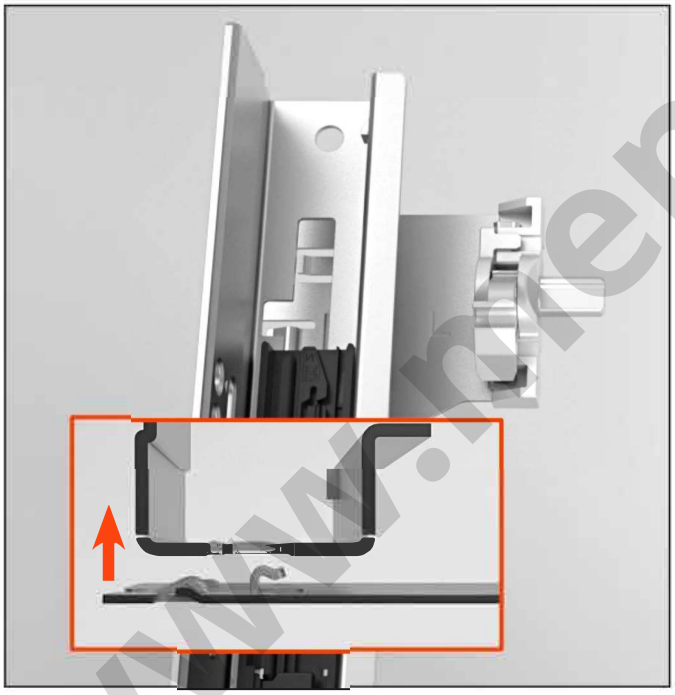

Atornillar las guías al lateral del mueble

Cortar a medida la barra sincronizadora

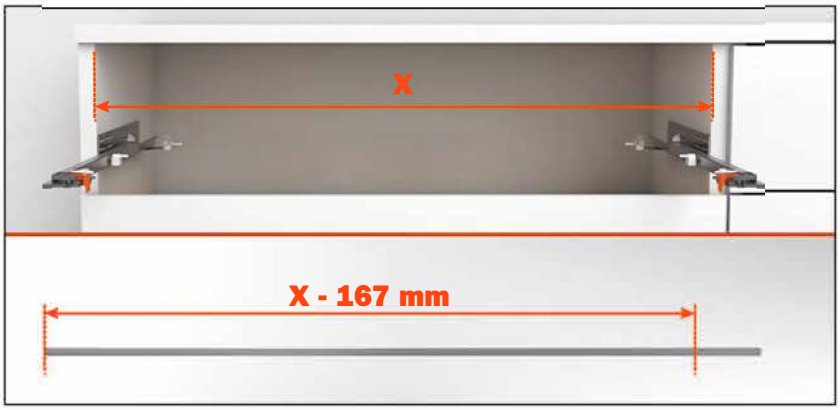

www.mengual.com

1. Insertar los terminales en la barra
2. Enganchar la barra a las placas

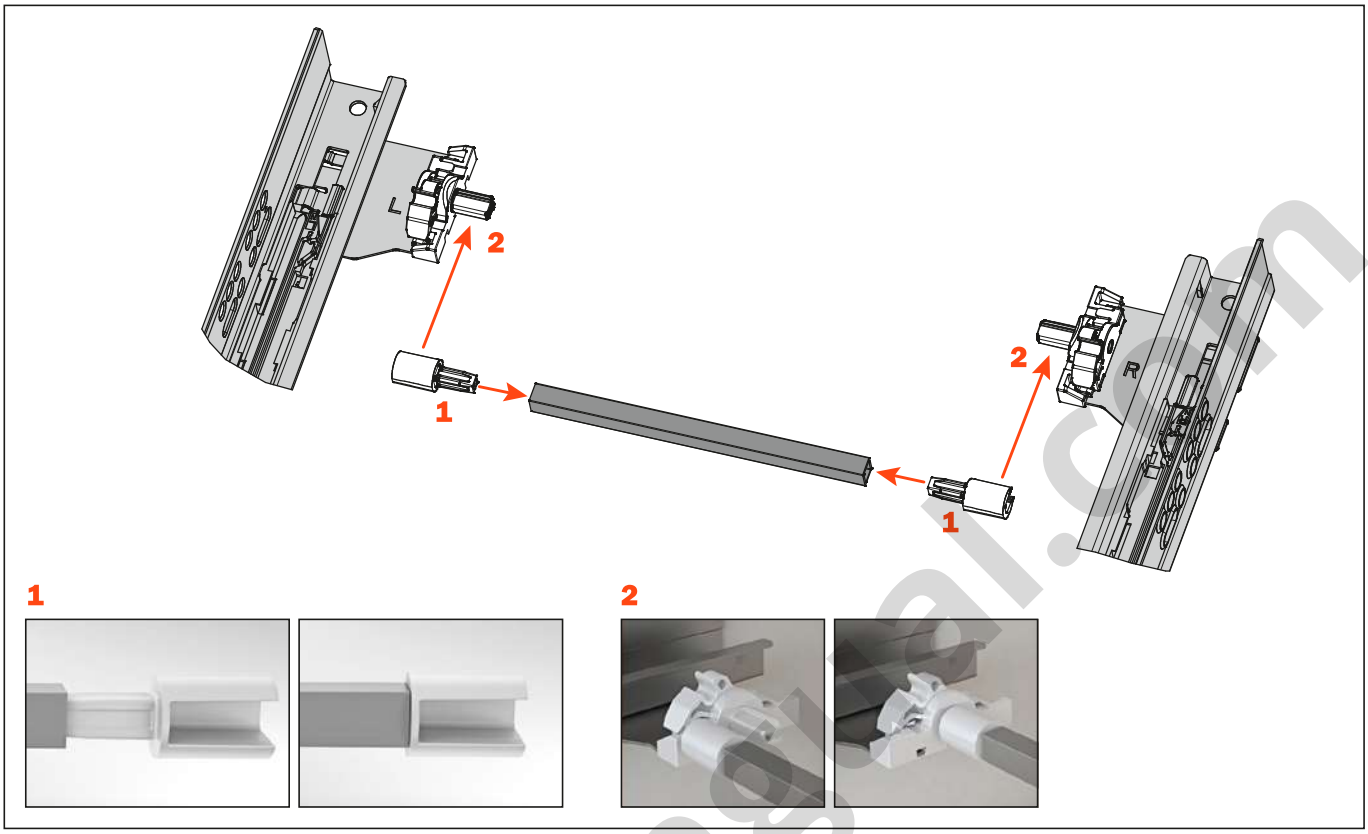

Insertar el cajón

El cajón puede ser abierto presionando en cualquier punto sobre el frente

www.mengual.com

Enganchar el activador del sistema sincrónico a las guías

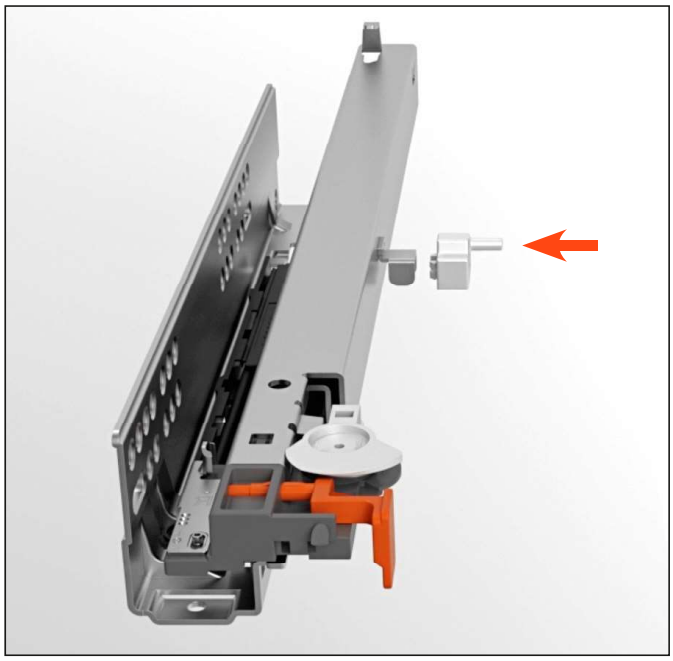

Enganchar las placas a las guías insertando la uña y desplazando a su enganche

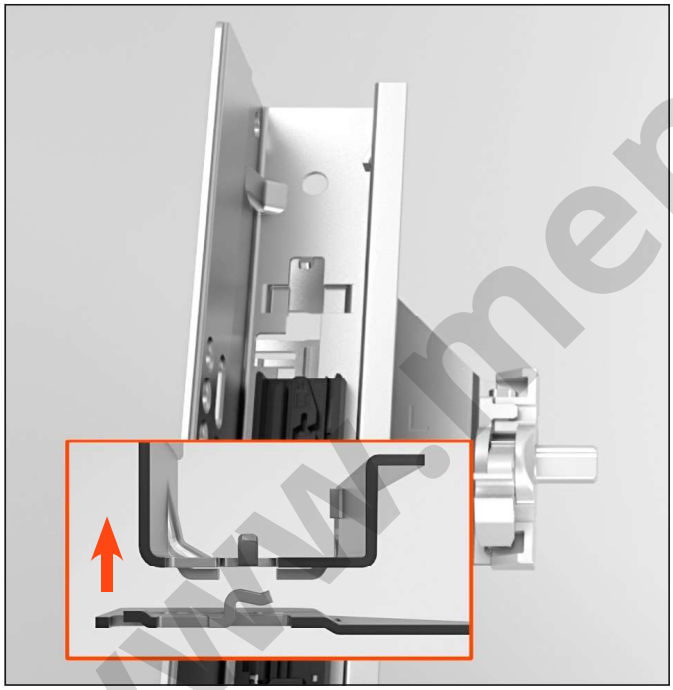

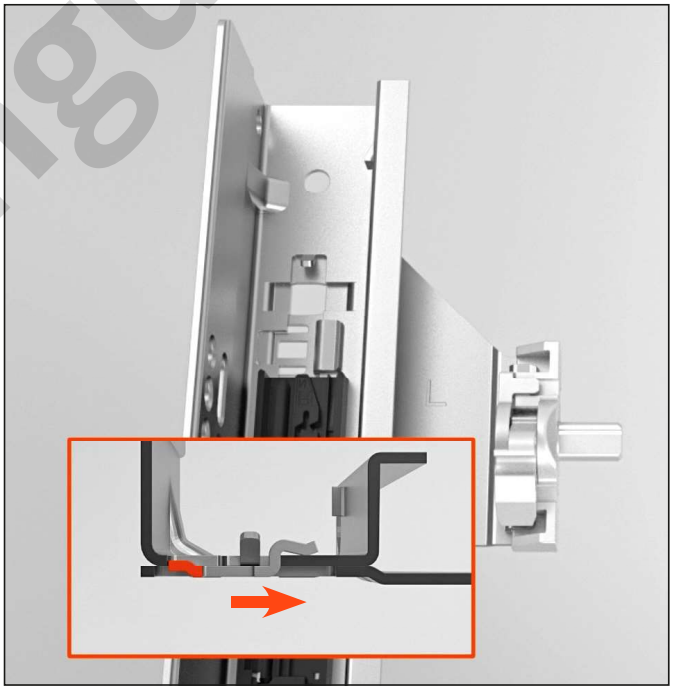

Atornillar las guías al lateral del mueble

Cortar a medida la barra sincronizadora

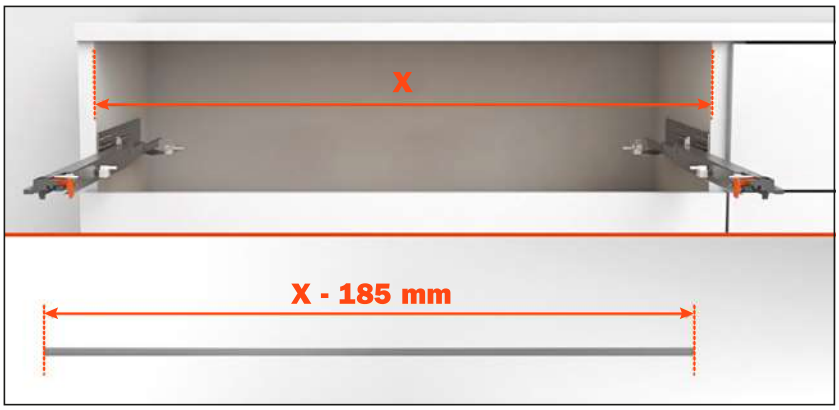

www.mengual.com

1. Insertar los terminales en la barra
2. Enganchar la barra a las placas

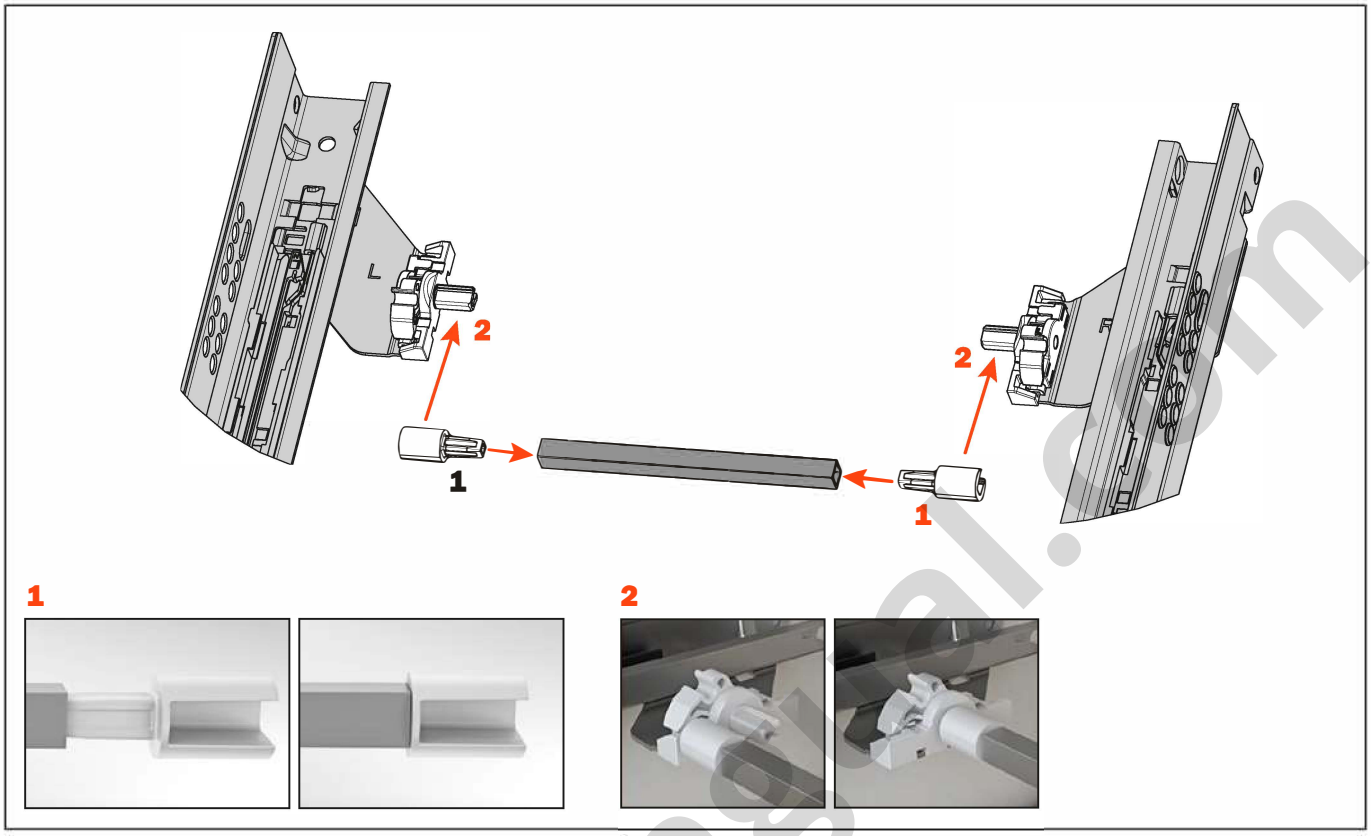

Insertar el cajón.

El cajón puede ser abierto presionando en cualquier punto sobre el frente.

www.mengual.com