COMPONENTES

Pin Portabotellas

D0BPXXK = Acabado aluminio
D0BPXXT = Acabado titanio
EMBALAJES: cajas 12 piezas
1) Tornillo de martillo
2) Guarnición
3) Cuerpo central
4) Tornillo sin cabeza
5) Tapa

D0B3LU300P = Acabado aluminio
D0B3LU300T = Acabado titanio
EMBALAJES: cajas 16 piezas
6) Perfil longitud 3 metros

Los perfiles pueden estar a la vista o encajados en paneles mecanizados.
Tornillos de fijación del perfil al panel, de pedir a parte. Ver pág. 23.

Capacidad de un juego de Pin Wine: 3,5 Kg.

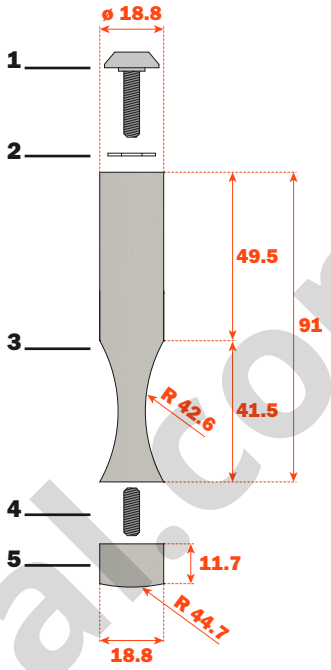

www.mengual.com

ACCESORIOS

D0B4XXK = Acabado aluminio
D0B4XXT = Acabado titanio
EMBALAJES: cajas 12 piezas

Placa porta-indicaciones donde especificar las propiedades y características del vino
- Dimensiones : 100x60 mm

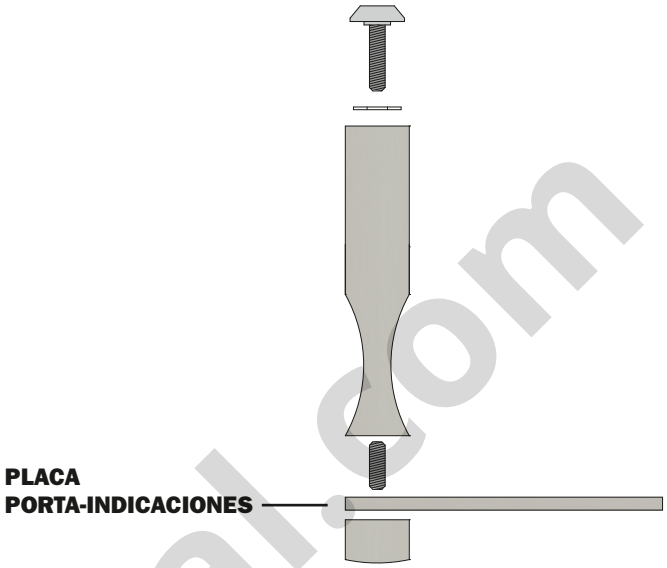

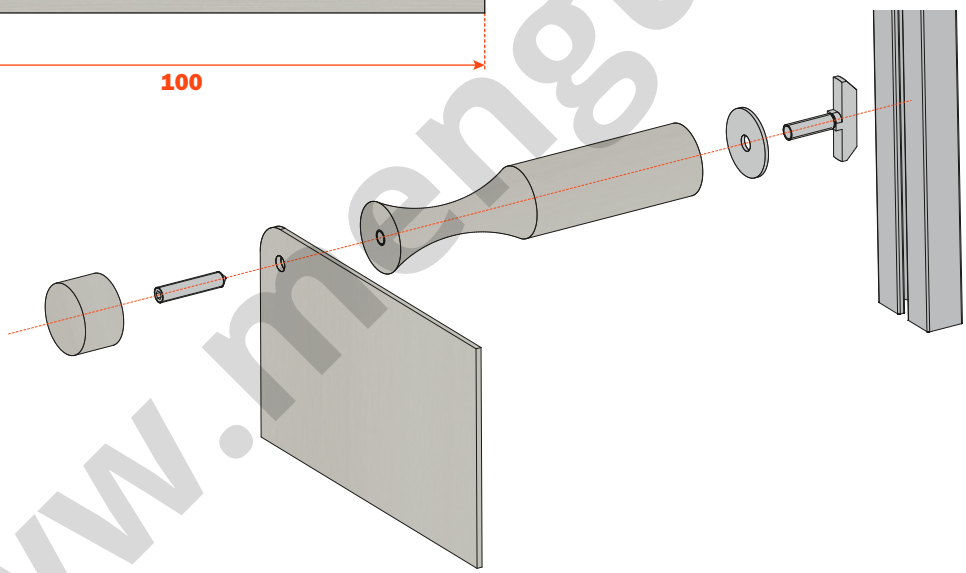

www.mengual.com