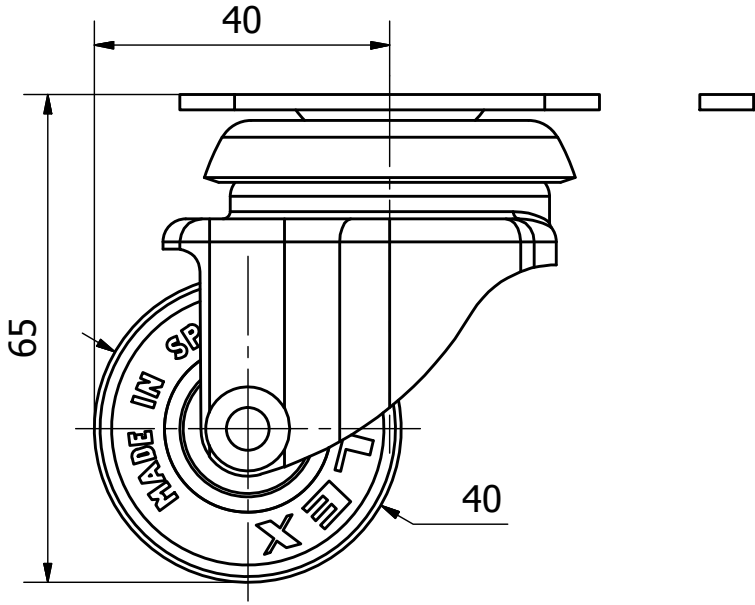

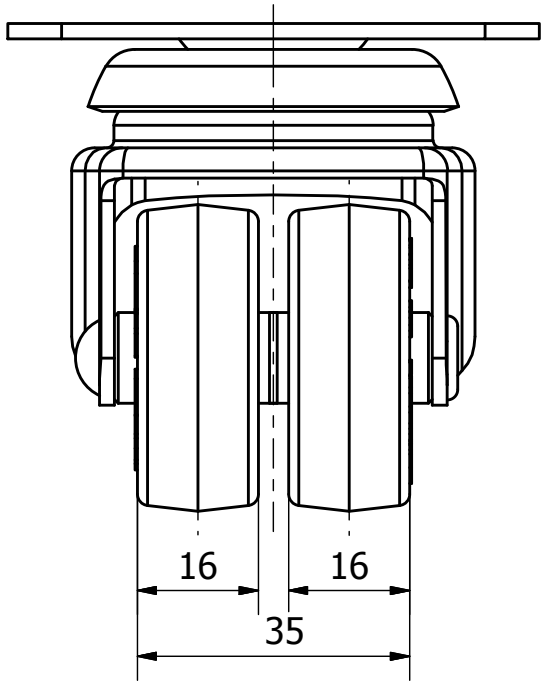

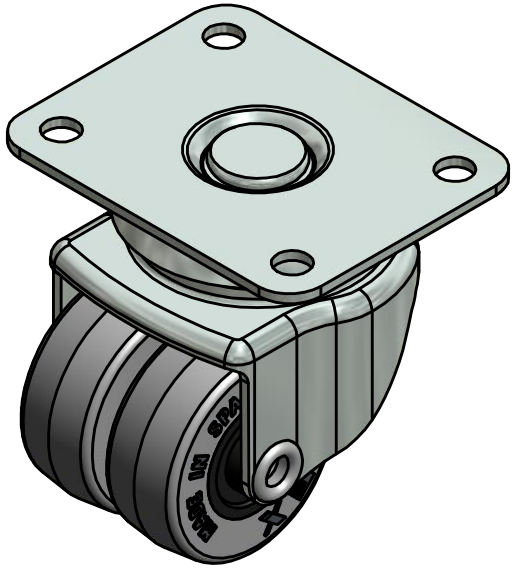

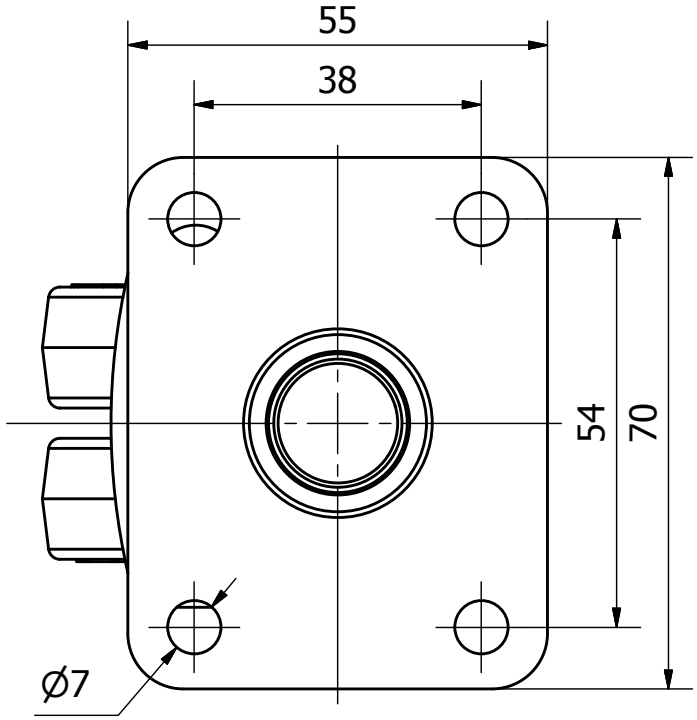

MENGUAL®

*Fabricada según norma europea EN*12528

Material Soporte:	Acero
Anchura Pisada:	*35 mm x2*
Cojinete Eje Rueda:	Liso
Material Rueda:	*Goma*
Carga Kg una Rueda:	30
Acabado Soporte:	*Cincado*