Técnica de acoplamiento

MENGUAL

¡Cuelgue y listo!

Con el acoplamiento TANDEM, el enganche y desenganche de cajones se realiza en un abrir y cerrar de ojos; de este modo, se ahorra mucho tiempo en el montaje. Además, sus clientes pueden desenganchar por sí mismo los cajones muy fácilmente, por ejemplo, para su limpieza. El acoplamiento funciona asimismo como seguro antidesenganche.

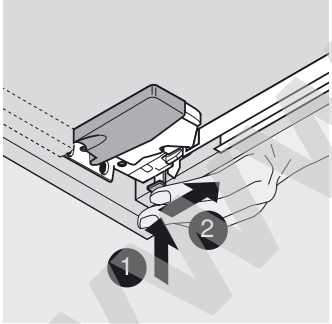

Ajuste de la altura

Para obtener una imagen armónica de juego, utilice el ajuste en altura sin herramientas. Permite una compensación de alturas de hasta 3 mm.

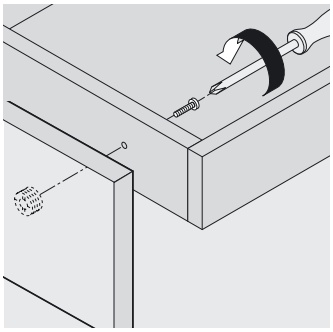

Ajuste lateral

Con el herraje opcional de ajuste del frente, éste se monta de manera sencilla y se pueden realizar ajustes laterales y de altura para una imagen de juego precisa.

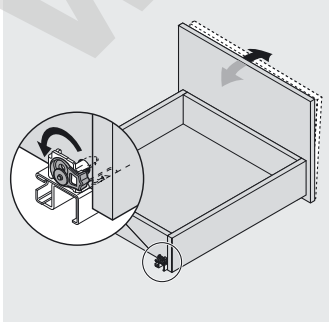

Ajuste de la inclinación del frente en extensiones totales

Con el sistema integrado de ajuste de inclinación del frente, éste se puede alinear al canto frontal del cuerpo de manera rápida, cómoda y sin herramientas.

www.mengual.com